UX

PREZZI

EQUIPAGGIAMENTO

DATI TECNICI

LEXUS

UX 300h | PREZZI E DATI TECNICI

Valido a partire dal 01.06.2026

	TRASMISSIONE	TRAZIONE	MOTORE	POTENZA	COPPIA	CONSUMO COMBINATO*	CATEGORIA DI ENERGIE	CO_2*	CO_2**	PREZZO CHF
				kW/cv	Nm	l/100 km		g/km	g/km	con IVA
UX 300h FWD Comfort	e-Multidrive	Anteriore	Hybrid FWD	146 / 199	190	5,0	D	113	23	47 900.-
UX 300h E- FOUR F Line	e-Multidrive	Integrale E-FOUR	Hybrid AWD	146 / 199	190	5,6	D	126	26	50 900.-
UX 300h E- FOUR F Sport	e-Multidrive	Integrale E-FOUR	Hybrid AWD	146 / 199	190	5,6	D	128	26	64 900.-
UX 300h FWD Excellence	e-Multidrive	Anteriore	Hybrid FWD	146 / 199	190	5,2	D	118	24	61 900.-

Configura online:

* Emissioni di CO_2 durante l'utilizzo

** Emissioni di CO_2 derivanti dalla produzione di carburanti e/o di elettricità

Tutti i dati sono stati misurati conformemente alla procedura WLTP (Worldwide harmonized Light vehicles Test Procedure). Il consumo di carburante e le emissioni di CO_2 del vostro veicolo possono divergere dai dati indicati. Lo stile di guida e altri fattori (stato della strada, condizioni del traffico, stato del veicolo, equipaggiamento montato, carico, numero di passeggeri ecc.) influenzano i valori di consumo e di emissione dei veicoli. Valore medio delle emissioni di CO_2 di tutti i modelli di veicoli immatricolati in Svizzera: 111 g/km. Obiettivo emissioni di CO_2 Ø di tutti i modelli di veicoli immatricolati in Svizzera: 93.6 g/km. Consumo, categoria energetica ed emissioni di CO_2 possono variare in base all'equipaggiamento supplementare.

UX 300h | EQUIPAGGIAMENTO SUPPLEMENTARE

OPZIONI	COMFORT	F LINE	F SPORT	EXCELLENCE
Verniciatura metallizzata	1200.-	1200.-	1200.-	1200.-
Verniciatura metallizzata Premium	1500.-	1500.-	1500.-	1500.-
Verniciatura bicolore, nero [1]	-	800.-	■	-
Colore speciale dell'interno	300.-	300.-	300.-	300.-
Gancio di traino, sfera amovibile, 13 poli	1600.-	1600.-	1600.-	1600.-
Protezione lunga durata per carrozzeria	550.-	550.-	550.-	550.-

[1] Solo in combinazione con il pacchetto Multimedia

■ Disponibile di serie – Non disponibile

UX 300h | EQUIPAGGIAMENTO SUPPLEMENTARE

PACCHETTI	COMFORT	F LINE	F SPORT	EXCELLENCE
Pacchetto Tech Blind Spot Assist BSM, sensori di parcheggio anteriori e posteriori con ICS et RCTAB, stazione di ricarica QI, Safe Exit Assist SEA, Smart Entry, Riscaldamento dei sedili anteriori	1800.-	■	■	■
Pacchetto multimediale Piantone dello sterzo regolabile elettricamente, display multimediale da 12,3", 10 altoparlanti, Lexus Link Pro, portellone posteriore elettrico, Tachimetro completamente digitale da 12,3"	-	2900.-	■	■
Pacchetto base Lexus Rivestimento bagagliaio, pellicola protettiva paraurti, gilet di sicurezza, kit di pronto soccorso, triangolo di emergenza, 4 ruote invernali complete 17"	2756.-	2756.-	2756.-	2756.-
Pacchetto base Lexus Rivestimento bagagliaio, pellicola protettiva paraurti, gilet di sicurezza, kit di pronto soccorso, triangolo di emergenza, 4 ruote invernali complete 18"	2956.-	2956.-	2956.-	2956.-
Pacchetto luce di cortesia Lexus Battitacchi illuminati	500.-	500.-	500.-	500.-
Pacchetto Lexus SUV Spoiler sottoparaurti anteriore, minigonne laterali, spoiler sottoparaurti posteriore in argento	2500.-	2500.-	2500.-	2500.-

■ Disponibile di serie – Non disponibile

UX 300h | EQUIPAGGIAMENTO COMFORT

ESTERNI

Barre tetto
Cerchi in lega leggera 17", pneumatici 215/60 R17
Fari a LED autolivellanti
Fari bi-LED
Fari fendinebbia a LED
Gruppi ottici posteriori combinati a LED
Impianto lavafari
Luci di marcia diurna a LED
Luci retronebbia a LED
Retrovisori esterni regolabili, riscaldabili e ripiegabili elettricamente
Tergicristalli con sensore pioggia
Vetri oscurati anti-UV e termoisolanti
Vetro idrorepellente, finestrini laterali anteriori

COMFORT ED EQUIPAGGIAMENTO INTERIORE

Climatizzatore automatico bi-zona con tecnologia Nanoe® e S-Flow
Fissaggi ISOFIX nella seconda fila di sedili (2x)
Intarsi neri
Pomello del cambio in pelle
Presa 12 V anteriore
Prese USB anteriore (2x USB-C)
Retrovisore interno elettrocromatico (auto-oscurante)
Retrovisore interno, anabbagliante manuale
Rivestimento sedili in tessuto
Sedili anteriori regolabili elettricamente su 6 posizioni
Sedili seconda fila ribaltabili manualmente 60:40

COMFORT ED EQUIPAGGIAMENTO INTERIORE

Volante con comandi integrati
Volante in pelle
Volante regolabile manualmente in altezza e profondità

SICUREZZA E SISTEMI DI ASSISTENZA ALLA GUIDA

Airbag conducente e passeggero
Airbag passeggero disattivabile
Airbag per la testa e laterali anteriori e posteriori
Airbag per le ginocchia di conducente e passeggero
Assistenza alla partenza in salita (HAC)
Fari abbaglianti automatici (AHB)
Modalità veicolo elettrico (EV)
Protezione antifurto: sirena, sensore antintrusione e d'inclinazione
Regolatore di velocità adattivo (ACC)
Riconoscimento segnali stradali (RSA)
Set riparazione pneumatici
Sistema di allerta pressione pneumatici (TPWS)
Sistema di mantenimento attivo della corsia (LTA) con segnalazione di allontanamento dalla corsia (LDA) e impulso sterzo attivo
Sistema pre-collisione (PCS)

MULTIMEDIA

6 altoparlanti
Integrazione smartphone: Apple CarPlay® senza cavo / Android Auto con cavo
Lexus Link Connect - Incl. navigazione cloud per 4 anni

MULTIMEDIA

Radio con DAB+ e Bluetooth
Schermo multimediale 8"
Sistema audio Panasonic®

UX 300h | VARIANTI DI EQUIPAGGIAMENTO

F LINE

IN AGGIUNTA / DIVERSO DALLA VERSIONE COMFORT

- Cerchi in lega leggera 18" in design F SPORT, pneumatici 225/50 R18
- Luci di svolta, LED
- Paraurti anteriore e posteriore, design F SPORT
- Vetri posteriori oscurati
- Caricatore senza fili per dispositivi mobili (Qi)
- Rivestimento sedili in Tahara
- Visualizzatore angolo morto (BSM)

F SPORT

IN AGGIUNTA / DIVERSO DALLA VERSIONE COMFORT

- Cerchi in lega leggera 18" in design F SPORT, pneumatici 225/50 R18
- Elementi di design F SPORT, interni ed esterni
- Fari multi LED
- Indicatori di direzione anteriori a LED
- Parafanghi allargati in tinta carrozzeria
- Retrovisori esterni con funzione memoria e inclinazione verso il basso in retromarcia
- Retrovisori esterni ripiegabili automaticamente
- Battitacchi, alluminio
- Piantone dello sterzo regolabile elettricamente in altezza e profondità con funzione memoria
- Sedili anteriori climatizzati
- Sedili anteriori in design F SPORT
- Sedili anteriori regolabili elettricamente su 8 posizioni, lato guida con funzione memoria
- Tachimetro digitale
- Volante in pelle perforata
- Ammortizzatori ad alte prestazioni, anteriori e posteriori
- Fari abbaglianti automatici adattivi (AHS)
- Pomello del cambio in pelle traforata
- Sospensioni adattive variabili (AVS)
- Telecamera panoramica a 360°
- 13 altoparlanti
- Sistema audio surround di qualità Mark Levinson®
- Visore a testa alta (HUD)

EXCELLENCE

IN AGGIUNTA / DIVERSO DALLA VERSIONE COMFORT

- Cerchi in lega leggera 18", pneumatici 225/50 R18
- Fari multi LED
- Indicatori di direzione anteriori a LED
- Parafanghi allargati in tinta carrozzeria
- Retrovisori esterni con funzione memoria e inclinazione verso il basso in retromarcia
- Retrovisori esterni ripiegabili automaticamente
- Tettuccio elettrico scorrevole/sollevabile in vetro
- Battitacchi, alluminio
- Piantone dello sterzo regolabile elettricamente in altezza e profondità con funzione memoria
- Sedili anteriori climatizzati
- Sedili anteriori regolabili elettricamente su 8 posizioni, lato guida con funzione memoria
- Tachimetro digitale
- Vetri insonorizzati, finestrini laterali anteriori
- Fari abbaglianti automatici adattivi (AHS)
- Telecamera panoramica a 360°
- 13 altoparlanti
- Sistema audio surround di qualità Mark Levinson®
- Visore a testa alta (HUD)

UX 300h | SPECIFICHE

TRASMISSIONE

	Hybrid FWD	Hybrid AWD
Trasmissione	Trasmissione a variazione continua a gestione elettronica (CVT)	Trasmissione a variazione continua a gestione elettronica (CVT)
Propulsione	Anteriore	Integrale E-FOUR
Cilindrata, cm^3	1987	1987
Velocità massima, km/h	177	177
Accelerazione da 0 a 100 km/h, s	8,5	8,7
Coppia massima, Nm	190	190

PESI*

	Hybrid FWD	Hybrid AWD
Trasmissione	Trasmissione a variazione continua a gestione elettronica (CVT)	Trasmissione a variazione continua a gestione elettronica (CVT)
Peso a vuoto min./max., kg	1574	1650
Carico utile, kg	536	460
Peso totale, kg	2110	2110
Carico rimorchiato massimo, kg	750	750
Carico rimorchiato non frenato, kg	750	750
Carico del timone, kg	75	75

DIMENSIONI E VOLUMI*

	Hybrid FWD	Hybrid AWD
Trasmissione	Trasmissione a variazione continua a gestione elettronica (CVT)	Trasmissione a variazione continua a gestione elettronica (CVT)
Lunghezza, mm	4495	4495
Larghezza, mm	1840	1840
Altezza, mm	1540	1540
Passo, mm	2640	2640
Carreggiata anteriore, mm	1550	1550
Carreggiata posteriore, mm	1565	1560
Numero di posti	5	5
Numero di posti anteriore	2	2
Numero di posti posteriore	3	3
Volume di carico, l	268	268
Serbatoio carburante, l	43	43
Diametro di sterzata, m	11,2	11,2
Altezza libera dal suolo, mm	160	160

* A seconda dell'attrezzatura

Con riserva di errori di stampa, imprecisioni o modifiche. Tutti i dati senza garanzia e senza pretesa di completezza. Tutti i prezzi indicati sono prezzi netti consigliati in CHF, IVA incl. La pubblicazione di un nuovo listino prezzi sostituisce tutti i precedenti, che perdono di validità. Trovate informazioni dettagliate sul veicolo su www.lexus.ch.

UX 300h | SPECIFICHE

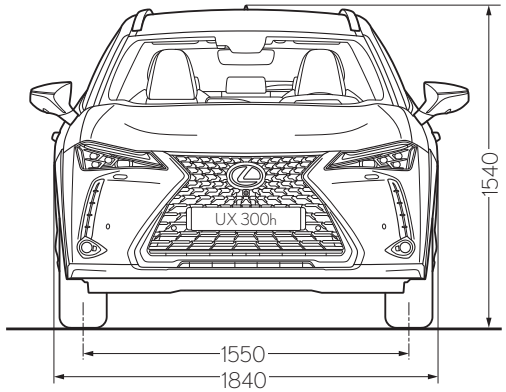

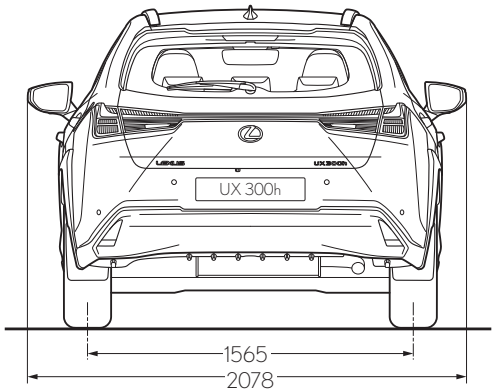

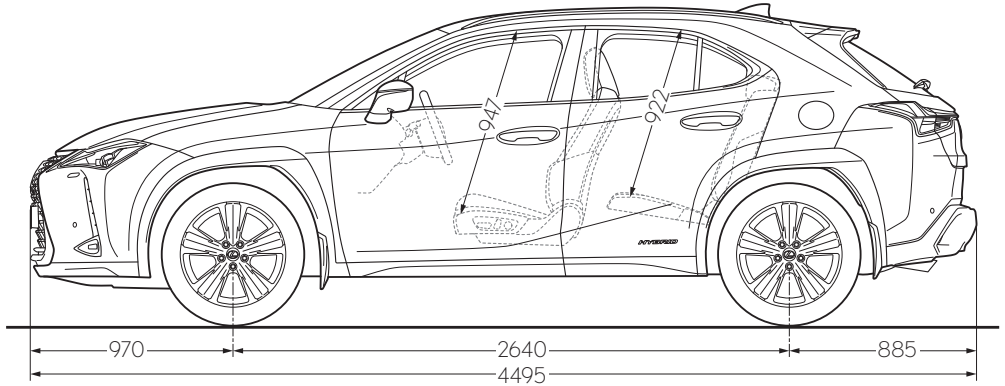

PROGRAMMA DI SERVIZI LEXUS

GARANZIA DI FABBRICA

	Garanzia di fabbrica Lexus			
	Garanzia totale Lexus	Garanzia Lexus Hybrid [2)]	Garanzia sulla verniciatura	Garanzia contro la ruggine perforante
Durata	3 anni	5 anni	3 anni	12 anni
Chilometri	max 100 000 km	max 100 000 km	illimitati	illimitati
Prezzo	incl. all'acquisto del veicolo	incl. all'acquisto del veicolo	incl. all'acquisto del veicolo	incl. all'acquisto del veicolo

GARANZIE ATTIVATE DAL SERVIZIO

Garanzia Lexus Relax [1)]	Lexus Assistance 24/7 [1)]
15 anni	15 anni
max 250 000 km	max 250 000 km

PRESTAZIONI SUPPLEMENTARI ACQUISTABILI

	Servizi acquistabili			Garanzia pneumatici	Lexus protect [4)]
	Lexus Premium Service [3a)]	Lexus Premium Service Plus [3b)]	Lexus Premium Service Platin [3c)]		
Durata	4 anni	4 anni	4 anni	24 mesi	24 mesi
Chilometri	max 60 000 km	max 60 000 km	max 60 000 km	–	–
Prezzo	CHF 1799.–	CHF 3 299.–	CHF 3 999.–	da CHF 29.–	CHF 1300.–

1) Una volta scaduta la garanzia di fabbrica di 3 anni (fino a max 100 000 km), dopo ogni servizio effettuato presso un partner ufficiale Lexus entra in vigore l'estensione della garanzia Relax secondo le disposizioni di garanzia (fino a max 15 anni o 250 000 km, vale il primo criterio raggiunto). Anche Lexus Assistance 24/7 si prolunga successivamente di un anno fino a max 15 anni o 250 000 km. In caso di interruzione del servizio, la garanzia Relax e Assistance si riattivano non appena il cliente fa eseguire un servizio presso un partner ufficiale Lexus (si applica un periodo di attesa di un mese). I servizi devono essere eseguiti entro le scadenze indicate dal costruttore per il relativo modello.

2) La garanzia di fabbrica per i principali componenti del sistema ibrido, come la batteria del veicolo ibrido, la centralina della batteria del sistema ibrido, la centralina di controllo principale del sistema ibrido, l'inverter e il trasformatore del sistema ibrido, è di 5 anni fino a 100 000 km. Successivamente entra in vigore la garanzia Relax di 15 anni attivata dal servizio.

3a) Lexus Premium Service: manutenzione in base al piano dei servizi (manodopera e ricambi) senza parti soggette a usura e liquidi per 4 anni fino a max 60 000 km, cura degli esterni e degli interni standard (lavaggio del veicolo, pulizia dell'abitacolo con aspirapolvere, pulizia vetri, spolveratura plancia degli strumenti).

3b) Lexus Premium Service Plus: manutenzione in base al piano dei servizi (manodopera e ricambi), pezzi soggetti a usura (freni, spazzole tergicristallo), liquidi (olio motore, liquido freni, liquido lavavetri) per 4 anni fino a max 60 000 km, cura degli esterni e degli interni standard (lavaggio del veicolo, pulizia dell'abitacolo con aspirapolvere, pulizia vetri, spolveratura plancia degli strumenti).

3c) Lexus Premium Service Platin: manutenzione in base al piano dei servizi (manodopera e ricambi), pezzi soggetti a usura (freni, spazzole tergicristallo), liquidi (olio motore, liquido freni, liquido lavavetri) per 4 anni fino a max 60 000 km, cura degli esterni e degli interni standard (lavaggio del veicolo, pulizia dell'abitacolo con aspirapolvere, pulizia vetri, spolveratura plancia degli strumenti), cura degli esterni e degli interni Premium (pulizia battute delle portiere, pulizia Premium dell'abitacolo, pulizia del bagagliaio, lucidatura pneumatici), mobilità sostitutiva gratuita (auto di cortesia, biglietto per i trasporti pubblici, service@home).

4) Il calcolo del premio è un'indicazione di prezzo per un'assicurazione casco totale incl. danni da parcheggio. Il premio può variare in base ai dati del veicolo e del conducente e all'estensione della copertura.

CENTRO LEXUS PER VENDITA DI VETTURE NUOVE E SERVIZIO DOPO VENDITA

8804 Au-Wädenswil	Ausee-Garage AG, Riedhofstrasse 2, Tel. 043 833 11 33, info@ausee.ch
6340 Baar	Garage-Reichlin AG Baar, Altgasse 56, Tel. 041 768 66 33, baar@garage-reichlin.ch
4002 Basel	Emil Frey AG, Autowelt Basel-Dreispitz, Brüglingerstrasse 2, Tel. 061 335 61 35, info-basel@emilfrey.ch
3072 Bern-Ostermundigen	Emil Frey AG, Autocenter Bern, Milchstrasse 3, Tel. 031 339 44 44, autocenterbern@emilfrey.ch
1023 Crissier	Emil Frey SA, Chemin de Closalet 19, Tel. 021 631 24 11, car@emilfrey.ch
8703 Erlenbach	Emil Frey AG, Seegarage Zollikon-Erlenbach, Seestrasse 107, Tel. 044 395 40 50, erlenbach@emilfrey.ch
1211 Genève 26	Emil Frey SA, Rue François-Dussaud 13, Tel. 022 308 55 08, lexus.geneve@emilfrey.ch
1723 Marly 1	Garage Berset SA, Route de la Gruyère 4, Tel. 026 439 90 00, welcome@lexus-fribourg.ch
6915 Noranco-Lugano	Emil Frey SA, Via Pian Scairolo, Tel. 091 960 96 96, noranco@emilfrey.ch
8153 Rümlang	Jensen AG, Ifangstrasse 11, Tel. 044 817 88 88, info@jensen.ch
5745 Safenwil	Emil Frey AG, Emil-Frey-Strasse, Tel. 062 788 88 88, autocenter@emilfrey.ch
8952 Schlieren	Emil Frey AG, Zürcherstrasse 94, Tel. 044 733 63 63, info@toyota-zh.ch
9006 St. Gallen	Emil Frey AG, Autopark, Molkenstrasse 3-7, Tel. 071 228 64 64, autopark@emilfrey.ch
8872 Weesen	Garage Jörg AG, Ziegelbrückstrasse 22, Tel. 055 616 55 55, info@garage-joerg.ch
8050 Zürich	Emil Frey AG, Garage Zürich-Nord, Thurgauerstrasse 35, Tel. 044 306 77 77, zh-nord@emilfrey.ch

AGENTE SERVIZIO LEXUS PER SERVIZIO DOPO VENDITA

8580 Amriswil	Autogarage Ch. Wüest GmbH, Im Vorland 3, Tel. 071 411 20 40, info@lexus-amriswil.ch
4944 Auswil	S. Flückiger AG, Huttwilerstrasse 58, Tel. 062 957 52 52, contact@sfag.ch
7000 Chur	Emil Frey AG, Rheintal-Garage Chur, Rossbodenstrasse 2, Tel. 081 286 29 29, info@rheintal-garage-chur.ch
6403 Küssnacht a.R.	Garage-Reichlin AG, Grepperstrasse 86, Tel. 041 854 77 88, info@garage-reichlin.ch
3550 Langnau i.E.	Frey Auto AG, Bäraustrasse 101, Tel. 034 402 60 60, info@frey-auto.ch
1095 Lutry	Garage de la Petite Corniche Michel Delessert SA, Route de la Petite Corniche 5, Tel. 021 791 52 65, info@toyota-lutry.ch
6014 Luzern-Littau	Emil Frey AG, Schachenhof 2, Tel. 041 259 19 19, luzern-littau@emilfrey.ch
6850 Mendrisio	Garage Bonfanti SA, Via Moree 6, Tel. 091 646 42 22, info@garagebonfanti.ch
1260 Nyon 2	Emil Frey SA, Route Champ-Colin 1, Tel. 022 365 16 16, nyon@emilfrey.ch
3970 Salgesch-Sierre	Garage Montani SA, Route de la Gemmi 40, Tel. 027 455 63 62, info@toyota-montani.ch
1950 Sion 4	Emil Frey SA, Rue de la Dixence 83, Tel. 027 205 68 68, centresion@emilfrey.ch
3608 Thun	Auto Tempel AG, Tempelstrasse 8, Tel. 033 334 10 60, info@autotempel.ch
6044 Udligenswil	K. Flury AG, Hubmatt 2, Tel. 041 371 04 85, k.flury@bluewin.ch
9490 Vaduz (FL)	Schlossgarage Lampert AG, Zollstrasse 1, Tel. 00423 375 10 10, info@schlossgarage.li
8404 Winterthur	Emil Frey AG, Grüze-Garage, Grüzefeldstrasse 65, Tel. 052 234 35 35, grueze-garage@emilfrey.ch
8702 Zollikon	Emil Frey AG, Seegarage Zollikon-Erlenbach, Seestrasse 5, Tel. 044 395 40 50, zollikon@emilfrey.ch

Toyota AG, LEXUS Division
Schürmattstrasse
5745 Safenwil
062 788 88 44
lexus.ch