UX

PRIX
ÉQUIPEMENTS
DONNÉES TECHNIQUES

LEXUS

UX 300h | PRIX ET FAITS

Valable à partir de 01.06.2026

	BOÎTE À VITESSES	TRACTION	MOTEUR	PUISSANCE	COUPLE	CONSOM. CYCLE MIXTE*	CATÉGORIE D'ÉNERGIE	CO_2*	CO_2**	PRIX CHF
				kW/ch	Nm	l/100 km		g/km	g/km	incl. TVA
UX 300h FWD Comfort	e-Multidrive	Traction avant	Hybride FWD	146 / 199	190	5,0	D	113	23	47 900.-
UX 300h E- FOUR F Line	e-Multidrive	4 roues motrices E-FOUR	Hybride AWD	146 / 199	190	5,6	D	126	26	50 900.-
UX 300h E- FOUR F Sport	e-Multidrive	4 roues motrices E-FOUR	Hybride AWD	146 / 199	190	5,6	D	128	26	64 900.-
UX 300h FWD Excellence	e-Multidrive	Traction avant	Hybride FWD	146 / 199	190	5,2	D	118	24	61 900.-

Configurez online:

* Emissions de CO_2 en conduite

** Emissions de CO_2 liées à la fourniture de carburant et/ou d'électricité

Toutes les indications ont été mesurées selon la procédure WLTP (Worldwide harmonized Light vehicles Test Procedure). La consommation et les émissions de CO_2 de votre véhicule peuvent différer des valeurs fournies ici. Le style de conduite et d'autres facteurs (état des routes, conditions de circulation, état du véhicule, équipements, chargement, nombre de passagers, etc.) ont un impact sur la consommation et les émissions d'un véhicule. Emissions moyennes de CO_2 de tous les modèles de véhicules immatriculés en Suisse: 111 g/km. Objectif de moyenne des émissions de CO_2 de tous les modèles de véhicules immatriculés en Suisse: 93.6 g/km. La consommation, la catégorie d'efficacité énergétique et les émissions de CO_2 peuvent varier en fonction de l'équipement supplémentaire.

UX 300h | ÉQUIPEMENT SUPPLÉMENTAIRE

OPTIONS	COMFORT	F LINE	F SPORT	EXCELLENCE
Peinture métallisée	1200.-	1200.-	1200.-	1200.-
Peinture métallisée Premium	1500.-	1500.-	1500.-	1500.-
Peinture bi-ton noir [1]	-	800.-	■	-
Couleur spéciale de la sellerie	300.-	300.-	300.-	300.-
Dispositif d'attelage, boule amovible, 13 pôles	1600.-	1600.-	1600.-	1600.-
Protection longue durée pour carrosserie	550.-	550.-	550.-	550.-

[1] Seulement en combinaison avec paquet Multimedia

■ De série – Non disponible

UX 300h | ÉQUIPEMENT SUPPLÉMENTAIRE

PACKS	COMFORT	F LINE	F SPORT	EXCELLENCE
Paquet Tech Assistant angle mort BSM, Capteurs de stationnement avant et arrière avec ICS et RCTAB, Station de recharge QI, Safe-Exit-Assist SEA, Smart Entry, Chauffages des sièges avants	1800.-	■	■	■
Paquet Multimédia Colonne de direction à réglage électrique, écran multimédia 12.3", 10 haut-parleurs, Lexus Link Pro, hayon électrique, Compteur de vitesse entièrement numérique 12,3"	-	2900.-	■	■
Pack Basic Lexus 4 roues hiver haut de gamme complètes 17", tapis de coffre sur mesure, film de protection sur bouclier arrière, gilet de sécurité, pharmacie de voyage, triangle de panne	2756.-	2756.-	2756.-	2756.-
Pack Basic Lexus 4 roues hiver haut de gamme complètes 18", tapis de coffre sur mesure, film de protection sur bouclier arrière, gilet de sécurité, pharmacie de voyage, triangle de panne	2956.-	2956.-	2956.-	2956.-
Paquet Entrance Light Lexus Seuils de porte éclairés	500.-	500.-	500.-	500.-
Paquet SUV Lexus Jupe avant, latérales et arrière argent	2500.-	2500.-	2500.-	2500.-

■ De série – Non disponible

UX 300h | ÉQUIPEMENT COMFORT

ÉQUIPEMENTS EXTÉRIEURS

- Antibrouillards arrière LED
- Antibrouillards LED
- Barres de toit
- Essuie-glaces à capteur de pluie
- Feux arrière combinés, LED
- Feux diurnes LED
- Jantes en alliage léger 17", pneus 215/60 R17
- Lave-phares
- Projecteurs bi-LED
- Projecteurs LED à correcteur d'assiette automatique
- Rétroviseurs extérieurs réglables, rabattable et dégivrants électriquement
- Vitrage athermique teinté anti-UV
- Vitres latérales avant hydrophobes

CONFORT ET ÉLÉMENTS INTÉRIEURS

- Climatisation automatique bizone avec technologie Nanoe® et S-Flow
- Colonne de direction à réglage manuel (hauteur et profondeur)
- Fixations ISOFIX à la 2e rangée de sièges (2x)
- Inserts noir
- Pommeau du levier de vitesses gainé de cuir
- Ports USB à l'avant (2x USB-C)
- Prise 12 V à l'avant
- Rétroviseur intérieur à assombrissement manuel
- Rétroviseur intérieur électrochrome
- Sellerie en tissu
- Sièges arrières rabattables manuellement 60:40

CONFORT ET ÉLÉMENTS INTÉRIEURS

- Sièges conducteur et passager à réglage manuel sur 6 positions
- Volant avec commandes intégrées
- Volant en cuir

SÉCURITÉ ET SYSTÈMES D'ASSISTANCE À LA CONDUITE

- Airbag de tête et airbags latéraux à l'avant et à l'arrière
- Airbag genoux conducteur et passager
- Airbag passager désactivable
- Airbags conducteur et passager
- Assistance au démarrage en côte (HAC)
- Assistance au maintien dans la voie (LTA) avec avertisseur de sortie de voie (LDA) et avec aide active à la direction
- Feux de route automatiques (AHB)
- Kit de réparation des pneus
- Mode purement électrique (EV)
- Reconnaissance des panneaux de signalisation (RSA)
- Régulateur de vitesse adaptatif (ACC)
- Surveillance de la pression des pneus (TPWS)
- Système de protection antivol: alarme, capteur d'intrusion, capteur d'inclinaison
- Système précollision (PCS)

MULTIMEDIA

- 6 haut-parleurs
- Intégration smartphone: Apple CarPlay® sans fil / Android Auto par câble
- Lexus Link Connect - y c. navigation Cloud pendant 4 ans

MULTIMEDIA

- Radio avec DAB+ et Bluetooth
- Système audio Panasonic®
- Écran multimédia 8"

UX 300h | VARIANTES D'ÉQUIPEMENTS

F LINE

COMPLÉMENTS / DIFFÉRENCES PAR RAPPORT À LA LIGNE COMFORT

- Boucliers avant et arrière F SPORT
- Jantes en alliage léger 18", F SPORT, pneus 225/50 R18
- Vitres arrière teintées
- Éclairage directionnel, LED
- Chargeur sans fil pour appareils mobiles (Qi)
- Sellerie Tahara
- Surveillance des angles morts (BSM)

F SPORT

COMPLÉMENTS / DIFFÉRENCES PAR RAPPORT À LA LIGNE COMFORT

- Clignotants LED, avant
- Jantes en alliage léger 18", F SPORT, pneus 225/50 R18
- Projecteurs Multi-LED
- Rétroviseurs extérieurs avec fonction mémoire et inclinaison automatique en marche arrière
- Rétroviseurs extérieurs rabattables automatiquement
- Élargisseurs d'ailes peints couleur carrosserie
- Éléments extérieurs et intérieurs design F SPORT
- Colonne de direction à réglage électrique avec mémoire
- Compteur numérique
- Seuils de porte, aluminium
- Sièges avant à 8 positions de réglage électrique, conducteur avec fonction de mémoire
- Sièges avant, design F SPORT
- Sièges conducteur et passager climatisés
- Volant en cuir perforé
- Amortisseurs hautes performances, avant et arrière
- Assistant de feux de route adaptatif (AHS)
- Caméra panoramique à 360°
- Pommeau du levier de vitesses gainé de cuir perforé
- Suspension variable adaptative (AVS)
- 13 haut-parleurs
- Affichage tête haute (HUD)
- Système surround sound haut de gamme Mark Levinson®

EXCELLENCE

COMPLÉMENTS / DIFFÉRENCES PAR RAPPORT À LA LIGNE COMFORT

- Clignotants LED, avant
- Jantes en alliage léger 18", pneus 225/50 R18
- Projecteurs Multi-LED
- Rétroviseurs extérieurs avec fonction mémoire et inclinaison automatique en marche arrière
- Rétroviseurs extérieurs rabattables automatiquement
- Toit coulissant/levant électrique
- Élargisseurs d'ailes peints couleur carrosserie
- Colonne de direction à réglage électrique avec mémoire
- Compteur numérique
- Seuils de porte, aluminium
- Sièges avant à 8 positions de réglage électrique, conducteur avec fonction de mémoire
- Sièges conducteur et passager climatisés
- Vitrage acoustique, avant lateral
- Assistant de feux de route adaptatif (AHS)
- Caméra panoramique à 360°
- 13 haut-parleurs
- Affichage tête haute (HUD)
- Système surround sound haut de gamme Mark Levinson®

UX 300h | SPÉCIFICATIONS

TRANSMISSION

	Hybride FWD	Hybride AWD
Boîte à vitesses	Automatique E-CVT à variation continue et à gestion électronique	Automatique E-CVT à variation continue et à gestion électronique
Type de transmission	Traction avant	4 roues motrices E-FOUR
Cylindrée, cm^3	1987	1987
Vitesse maximale, km/h	177	177
Accélération de 0 à 100 km/h, s	8,5	8,7
Couple maximal, Nm	190	190

POIDS*

	Hybride FWD	Hybride AWD
Boîte à vitesses	Automatique E-CVT à variation continue et à gestion électronique	Automatique E-CVT à variation continue et à gestion électronique
Poids à vide min./max., kg	1574	1650
Charge utile maximale, kg	536	460
Poids total, kg	2110	2110
Charge tractable maximale, kg	750	750
Charge tractable non freinée, kg	750	750
Charge d'appui sur le dispositif d'attelage, kg	75	75

DIMENSIONS & VOLUMES*

	Hybride FWD	Hybride AWD
Boîte à vitesses	Automatique E-CVT à variation continue et à gestion électronique	Automatique E-CVT à variation continue et à gestion électronique
Longueur, mm	4495	4495
Largeur, mm	1840	1840
Hauteur, mm	1540	1540
Empattement, mm	2640	2640
Voie avant, mm	1550	1550
Voie arrière, mm	1565	1560
Nombre de places	5	5
Nombre de places avant	2	2
Nombre de places arrière	3	3
Volume de chargement, l	268	268
Capacité du réservoir de carburant, l	43	43
Diamètre de braquage, m	11,2	11,2
Garde au sol, mm	160	160

* En fonction de l'équipement

Sous réserve de modifications, ou d'erreurs, notamment lors de l'impression. Toutes les données sont sans garantie d'exactitude ou d'exhaustivité. Tous les prix nets conseillés en CHF, TVA incl. Dès parution d'une nouvelle liste de prix, toutes les précédentes perdent leur validité. Pour plus d'informations détaillées sur les véhicules, veuillez svp consulter le lien www.lexus.ch.

UX 300h | SPÉCIFICATIONS

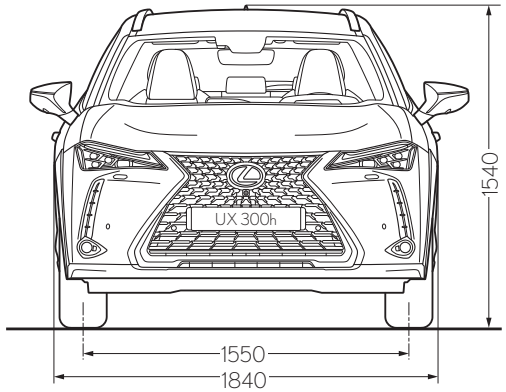

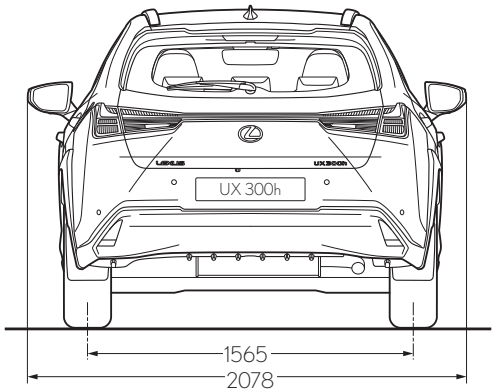

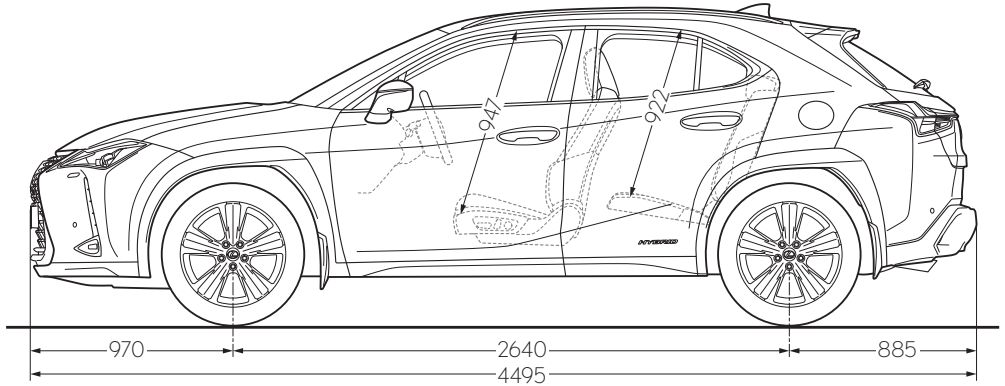

PROGRAMME DE PRESTATIONS LEXUS

GARANTIE D'USINE

	Garantie d'usine Lexus			
	Garantie intégrale Lexus	Garantie Hybrid Lexus [2]	Garantie peinture	Garantie anticorrosion
Durée	3 ans	5 ans	3 ans	12 ans
Kilométrage	100 000 km max	100 000 km max	illimité	illimité
Prix	incl. à l'achat du véhicule	incl. à l'achat du véhicule	incl. à l'achat du véhicule	incl. à l'achat du véhicule

GARANTIES ACTIVÉES LORS DU SERVICE

Garantie Lexus Relax [1]	Lexus Assistance 24/7 [1]
15 ans	15 ans
250 000 km max	250 000 km max

PRESTATIONS SUPPLÉMENTAIRES PAYANTES

	Services payants			Garantie pneus	Lexus protect [4]
	Lexus Premium Service [3a]	Lexus Premium Service Plus [3b]	Lexus Premium Service Platin [3c]		
Durée	4 ans	4 ans	4 ans	24 mois	24 mois
Kilométrage	60 000 km max	60 000 km max	60 000 km max	–	–
Prix	CHF 1799.–	CHF 3 299.–	CHF 3 999.–	dès CHF 29.–	CHF 1300.–

1) Au terme de la garantie d'usine de 3 ans (ou 100 000 km), la prolongation de garantie Relax prend effet après chaque service auprès d'un partenaire Lexus officiel, en vertu des dispositions applicables en matière de garantie (jusqu'à 15 ans ou 250 000 km, selon première éventualité). Lexus Assistance 24/7 se prolonge également d'une année supplémentaire jusqu'à 15 ans ou 250 000 km. En cas d'interruption des services, la garantie Relax et l'assistance sont réactivées dès qu'un service est réalisé par un partenaire Lexus officiel (un délai de carence d'un mois s'applique). Les services doivent être effectués selon les intervalles prescrits par le constructeur pour le modèle concerné.

2) La garantie d'usine pour les principaux composants hybrides (comme la batterie du véhicule hybride, le calculateur de la batterie du système hybride, le calculateur central du système hybride ou encore l'inverseur-convertisseur du système hybride) s'élève à 5 ans ou 100 000 km. Au terme de cette période, la garantie Relax de 15 ans activée lors du service entre en vigueur.

3a) Lexus Premium Service: entretien conformément au plan de maintenance (main-d'œuvre et pièces) sans pièces d'usure ni liquides, pour 4 ans jusqu'à 60 000 km max., entretien intérieur et extérieur standard (nettoyage du véhicule, aspiration de l'habitacle, nettoyage des vitres, dépoussiérage du tableau de bord).

3b) Lexus Premium Service Plus: entretien conformément au plan de maintenance (main-d'œuvre et pièces), pièces d'usure (freins, balais d'essuie-glace), liquides (huile moteur, liquide de frein, liquide lave-glace) pour 4 ans jusqu'à 60 000 km max., entretien intérieur et extérieur standard (nettoyage du véhicule, aspiration de l'habitacle, nettoyage des vitres, dépoussiérage du tableau de bord).

3c) Lexus Premium Service Platin: entretien conformément au plan de maintenance (main-d'œuvre et pièces), pièces d'usure (freins, balais d'essuie-glace), liquides (huile moteur, liquide de frein, liquide lave-glace) pour 4 ans jusqu'à 60 000 km max., entretien intérieur et extérieur standard (nettoyage du véhicule, aspiration de l'habitacle, nettoyage des vitres, dépoussiérage du tableau de bord), entretien intérieur et extérieur premium (nettoyage des seuils de porte, nettoyage intérieur premium, nettoyage du coffre, brillant pour pneus), mobilité de remplacement gratuite (véhicule de courtoisie, tickets de transports publics, service@home).

4) La prime calculée correspond à un prix indicatif pour une assurance casco complète, dommages de stationnement inclus. La prime peut varier en fonction des données du véhicule et de la conductrice/du conducteur ainsi que de l'étendue de la couverture.

LEXUS CENTERS POUR VENTE DES VOITURES NEUVES ET SERVICE APRÈS-VENTE

8804 Au-Wädenswil	Ausee-Garage AG, Riedhofstrasse 2, Tel. 043 833 11 33, info@ausee.ch
6340 Baar	Garage-Reichlin AG Baar, Altgasse 56, Tel. 041 768 66 33, baar@garage-reichlin.ch
4002 Basel	Emil Frey AG, Autowelt Basel-Dreispitz, Brüglingerstrasse 2, Tel. 061 335 61 35, info-basel@emilfrey.ch
3072 Bern-Ostermundigen	Emil Frey AG, Autocenter Bern, Milchstrasse 3, Tel. 031 339 44 44, autocenterbern@emilfrey.ch
1023 Crissier	Emil Frey SA, Chemin de Closalet 19, Tel. 021 631 24 11, car@emilfrey.ch
8703 Erlenbach	Emil Frey AG, Seegarage Zollikon-Erlenbach, Seestrasse 107, Tel. 044 395 40 50, erlenbach@emilfrey.ch
1211 Genève 26	Emil Frey SA, Rue François-Dussaud 13, Tel. 022 308 55 08, lexus.geneve@emilfrey.ch
1723 Marly 1	Garage Berset SA, Route de la Gruyère 4, Tel. 026 439 90 00, welcome@lexus-fribourg.ch
6915 Noranco-Lugano	Emil Frey SA, Via Pian Scairolo, Tel. 091 960 96 96, noranco@emilfrey.ch
8153 Rümlang	Jensen AG, Ifangstrasse 11, Tel. 044 817 88 88, info@jensen.ch
5745 Safenwil	Emil Frey AG, Emil-Frey-Strasse, Tel. 062 788 88 88, autocenter@emilfrey.ch
8952 Schlieren	Emil Frey AG, Zürcherstrasse 94, Tel. 044 733 63 63, info@toyota-zh.ch
9006 St. Gallen	Emil Frey AG, Autopark, Molkenstrasse 3-7, Tel. 071 228 64 64, autopark@emilfrey.ch
8872 Weesen	Garage Jörg AG, Ziegelbrückstrasse 22, Tel. 055 616 55 55, info@garage-joerg.ch
8050 Zürich	Emil Frey AG, Garage Zürich-Nord, Thurgauerstrasse 35, Tel. 044 306 77 77, zh-nord@emilfrey.ch

CENTRES AGRÉÉS LEXUS POUR SERVICE APRÈS-VENTE

8580 Amriswil	Autogarage Ch. Wüest GmbH, Im Vorland 3, Tel. 071 411 20 40, info@lexus-amriswil.ch
4944 Auswil	S. Flückiger AG, Huttwilerstrasse 58, Tel. 062 957 52 52, contact@sfag.ch
7000 Chur	Emil Frey AG, Rheintal-Garage Chur, Rossbodenstrasse 2, Tel. 081 286 29 29, info@rheintal-garage-chur.ch
6403 Küssnacht a.R.	Garage-Reichlin AG, Grepperstrasse 86, Tel. 041 854 77 88, info@garage-reichlin.ch
3550 Langnau i.E.	Frey Auto AG, Bäraustrasse 101, Tel. 034 402 60 60, info@frey-auto.ch
1095 Lutry	Garage de la Petite Corniche Michel Delessert SA, Route de la Petite Corniche 5, Tel. 021 791 52 65, info@toyota-lutry.ch
6014 Luzern-Littau	Emil Frey AG, Schachenhof 2, Tel. 041 259 19 19, luzern-littau@emilfrey.ch
6850 Mendrisio	Garage Bonfanti SA, Via Moree 6, Tel. 091 646 42 22, info@garagebonfanti.ch
1260 Nyon 2	Emil Frey SA, Route Champ-Colin 1, Tel. 022 365 16 16, nyon@emilfrey.ch
3970 Salgesch-Sierre	Garage Montani SA, Route de la Gemmi 40, Tel. 027 455 63 62, info@toyota-montani.ch
1950 Sion 4	Emil Frey SA, Rue de la Dixence 83, Tel. 027 205 68 68, centresion@emilfrey.ch
3608 Thun	Auto Tempel AG, Tempelstrasse 8, Tel. 033 334 10 60, info@autotempel.ch
6044 Udligenswil	K. Flury AG, Hubmatt 2, Tel. 041 371 04 85, k.flury@bluewin.ch
9490 Vaduz (FL)	Schlossgarage Lampert AG, Zollstrasse 1, Tel. 00423 375 10 10, info@schlossgarage.li
8404 Winterthur	Emil Frey AG, Grüze-Garage, Grüzefeldstrasse 65, Tel. 052 234 35 35, grueze-garage@emilfrey.ch
8702 Zollikon	Emil Frey AG, Seegarage Zollikon-Erlenbach, Seestrasse 5, Tel. 044 395 40 50, zollikon@emilfrey.ch

Toyota AG, LEXUS Division
Schürmattstrasse
5745 Safenwil
062 788 88 44
lexus.ch