UX

PREISE

AUSSTATTUNG

TECHNISCHE DATEN

LEXUS

UX 300h | PREISE & FAKTEN

Gültig ab 01.06.2026

	GETRIEBE	ANTRIEB	MOTOR	LEISTUNG	DREH-MOMENT	VERBRAUCH KOMB.*	ENERGIE-KATEGORIE	CO_2*	CO_2**	PREIS IN CHF
				kW/PS	Nm	l/100 km		g/km	g/km	inkl. MwSt.
UX 300h FWD Comfort	e-Multidrive	Vorderradantrieb	Hybrid FWD	146 / 199	190	5,0	D	113	23	47 900.-
UX 300h E- FOUR F Line	e-Multidrive	E-FOUR Allradantrieb	Hybrid AWD	146 / 199	190	5,6	D	126	26	50 900.-
UX 300h E- FOUR F Sport	e-Multidrive	E-FOUR Allradantrieb	Hybrid AWD	146 / 199	190	5,6	D	128	26	64 900.-
UX 300h FWD Excellence	e-Multidrive	Vorderradantrieb	Hybrid FWD	146 / 199	190	5,2	D	118	24	61 900.-

Online konfigurieren:

* CO_2-Emissionen im Fahrbetrieb

** CO_2-Emissionen aus der Treibstoff- und/oder der Strombereitstellung

Alle Angaben wurden nach WLTP (Worldwide harmonized Light vehicles Test Procedure) gemessen. Der Treibstoffverbrauch und die CO_2-Emissionen Ihres Fahrzeugs können von den hier angegebenen Werten abweichen. Die Fahrweise und andere Faktoren (Strassenzustand, Verkehrsverhältnisse, Fahrzeugzustand, montierte Ausrüstung, Beladung, Anzahl der Passagiere usw.) beeinflussen die Verbrauchs- und Abgaswerte eines Fahrzeugs. Durchschnittswert CO_2-Emission aller in der Schweiz immatrikulierten Fahrzeugmodelle: 111 g/km. Zielwert Ø CO_2-Emission aller in der Schweiz immatrikulierten Fahrzeugmodelle: 93.6 g/km. Verbrauch, Energie-Kategorie und CO_2-Emissionen können je nach Zusatzausrüstung variieren.

UX 300h | MEHRAUSSTATTUNG

OPTIONEN	COMFORT	F LINE	F SPORT	EXCELLENCE
Lackierung Metallic	1200.-	1200.-	1200.-	1200.-
Lackierung Premium Metallic	1500.-	1500.-	1500.-	1500.-
Lackierung Bi-Tone (Schwarz) [1]	-	800.-	■	-
Sonderfarbe Interieur	300.-	300.-	300.-	300.-
Anhängevorrichtung, Kugel abnehmbar, 13-polig	1600.-	1600.-	1600.-	1600.-
Langzeitschutz für Karosserie	550.-	550.-	550.-	550.-

[1] Nur in Verbindung mit Multimedia Paket

■ Serienausstattung – Nicht erhältlich

UX 300h | MEHRAUSSTATTUNG

PAKETE	COMFORT	F LINE	F SPORT	EXCELLENCE
Tech Paket Totwinkelassistent BSM, Parksensoren vorne und hinten mit ICS und RCTAB, QI Ladestation, Safe-Exit-Assist SEA, Smart Entry, SItzheizung vorne	1800.-	■	■	■
Multimedia Paket Elektrisch verstellbare Lenksäule, Multimediadisplay 12.3", 10 Lautsprecher, Lexus Link Pro, Elektrische Heckklappe, Volldigitaler Tacho 12.3"	-	2900.-	■	■
Lexus Basic Paket Kofferraummatte, Stossstangenschutzfolie, Sicherheitsweste, Reiseapotheke, Pannendreieck, 4 Winter-Kompletträder 17"	2756.-	2756.-	2756.-	2756.-
Lexus Basic Paket Kofferraummatte, Stossstangenschutzfolie, Sicherheitsweste, Reiseapotheke, Pannendreieck, 4 Winter-Kompletträder 18"	2956.-	2956.-	2956.-	2956.-
Lexus Entrance Light Paket Beleuchtet Einstiegsschutzleisten	500.-	500.-	500.-	500.-
Lexus SUV Paket Frontschürze, Seitenschürzen, Heckschürze in silber	2500.-	2500.-	2500.-	2500.-

■ Serienausstattung – Nicht erhältlich

UX 300h | AUSSTATTUNG COMFORT

AUSSENAUSSTATTUNG

17"-Leichtmetallfelgen, 215/60 R17-Reifen
Aussenspiegel elektrisch verstellbar, einklappbar und beheizbar
Bi-LED Frontscheinwerfer
Dachreling
LED Heckkombinationsleuchten
LED Nebelscheinwerfer
LED Nebelsschlussleuchte
LED Scheinwerfer mit automatischer Höhenverstellung
LED Tagfahrlicht
Scheibenwischer mit Regensensor
Scheinwerferreinigungsanlage
UV- und hitzeisolierende, getönte Scheiben
Wasserabweisendes Glas, vordere Seitenfenster

KOMFORT- UND INNENAUSSTATTUNG

12 Volt Anschluss vorne
2-Zonen-Klimaautomatik mit Nanoe® -Technologie und S-Flow
2. Sitzreihe im Verhältnis 60:40 manuell umklappbar
Fahrer- und Beifahrersitz 6-fach manuell verstellbar
Innenspiegel automatisch abblendbar
Innenspiegel manuell abblendbar
Intarsien, Schwarz
ISOFIX Anschlüsse in 2. Sitzreihe (2x)
Lenkrad Leder
Lenkrad mit Bedienelementen
Lenksäule manuell höhenverstellbar und längsverstellbar

KOMFORT- UND INNENAUSSTATTUNG

Schaltknauf Leder
Sitzbezug Stoff
USB Anschlüsse vorne (2x USB-C)

SICHERHEIT UND FAHRASSISTENZSYSTEME

Adaptiver Tempomat (ACC)
Airbag Beifahrer ausschaltbar
Airbag Fahrer und Beifahrer
Airbag Knie Fahrer und Beifahrer
Airbag Kopf und Seiten, vorne und hinten
Berganfahrhilfe (HAC)
Diebstahlschutz: Sirene, Eindring- und Neigungssensor
EV-Modus (Elektrofahrzeugmodus)
Fernlicht-Automatik (AHB)
Pre Collision System (PCS)
Reifendruck-Warnsystem (TPWS)
Reifenreparaturset
Spurverfolgungsassistent (LTA) mit Spurverlasswarner (LDA) und aktiver Lenkunterstützung
Verkehrsschilderkennung (RSA)

MULTIMEDIA

6 Lautsprecher
8" Multimedia Display
Lexus Link Connect - Inkl. Cloud Navigation für 4 Jahre
Panasonic® Soundsystem

MULTIMEDIA

Radio mit DAB+ und Bluetooth
Smartphone Integration: Apple CarPlay® ohne Kabel / Android Auto mit Kabel

UX 300h | AUSSTATTUNGSVARIANTEN

F LINE

ZUSÄTZLICH / ABWEICHEND ZU COMFORT

18"-Leichtmetallfelgen, 225/50 R18-Reifen im F SPORT Design
F SPORT Stossstange vorne und hinten
LED Abbiegelicht
Privacy-Glas, hinten
Kabellose Ladestation für mobile Geräte (Qi)
Sitzbezug Tahara
Totwinkelassistent (BSM)

F SPORT

ZUSÄTZLICH / ABWEICHEND ZU COMFORT

18"-Leichtmetallfelgen, 225/50 R18-Reifen im F SPORT Design
Aussenspiegel automatisch einklappbar
Aussenspiegel mit Memory-Funktion und Tieferstellung beim Rückwärtsfahren
F SPORT Designmerkmale, aussen und innen
Kotflügelverbreiterungen lackiert in Wagenfarbe
LED Blinker vorne
Multi LED Scheinwerfer
Digital-Tacho
Einstiegsschutzleisten, Aluminium
Fahrer- und Beifahrersitz klimatisiert
Lenkrad mit perforiertem Leder
Lenksäule elektrisch höhenverstellbar und längsverstellbar mit Memory
Vordersitze im F SPORT Design
Vordersitze, in 8 Richtungen elektrisch verstellbar, Fahrersitz mit Memory-Funktion
360°-Panoramakamera
Adaptive variable Aufhängung (AVS)
Fernlichtassistent adaptiv (AHS)
Hochleistungsdämpfer, vorn und hinten
Schaltknauf mit perforiertem Leder
13 Lautsprecher
Head-up-Display (HUD)
Mark Levinson® Premium-Surround-Soundsystem

EXCELLENCE

ZUSÄTZLICH / ABWEICHEND ZU COMFORT

18"-Leichtmetallfelgen, 225/50 R18-Reifen
Aussenspiegel automatisch einklappbar
Aussenspiegel mit Memory-Funktion und Tieferstellung beim Rückwärtsfahren
Glasschiebe-/Hebedach elektrisch
Kotflügelverbreiterungen lackiert in Wagenfarbe
LED Blinker vorne
Multi LED Scheinwerfer
Digital-Tacho
Einstiegsschutzleisten, Aluminium
Fahrer- und Beifahrersitz klimatisiert
Lenksäule elektrisch höhenverstellbar und längsverstellbar mit Memory
Schalldämmendes Glas, vordere Seitenfenster
Vordersitze, in 8 Richtungen elektrisch verstellbar, Fahrersitz mit Memory-Funktion
360°-Panoramakamera
Fernlichtassistent adaptiv (AHS)
13 Lautsprecher
Head-up-Display (HUD)
Mark Levinson® Premium-Surround-Soundsystem

UX 300h | SPEZIFIKATIONEN

KRAFTÜBERTRAGUNG

	Hybrid FWD	Hybrid AWD
Getriebe	Elektronisch gesteuertes, stufenloses Automatikgetriebe (CVT)	Elektronisch gesteuertes, stufenloses Automatikgetriebe (CVT)
Antrieb	Vorderradantrieb	E-FOUR Allradantrieb
Hubraum, cm^3	1987	1987
Höchstgeschwindigkeit, km/h	177	177
Beschleunigung, 0–100 km/h, s	8,5	8,7
Drehmoment, Nm	190	190

GEWICHTE*

	Hybrid FWD	Hybrid AWD
Getriebe	Elektronisch gesteuertes, stufenloses Automatikgetriebe (CVT)	Elektronisch gesteuertes, stufenloses Automatikgetriebe (CVT)
Leergewicht min./max., kg	1574	1650
Maximale Zuladung, kg	536	460
Gesamtgewicht, kg	2110	2110
Maximale Anhängelast, kg	750	750
Anhängelast ungebremst, kg	750	750
Stützlast, kg	75	75

ABMESSUNGEN & VOLUMEN*

	Hybrid FWD	Hybrid AWD
Getriebe	Elektronisch gesteuertes, stufenloses Automatikgetriebe (CVT)	Elektronisch gesteuertes, stufenloses Automatikgetriebe (CVT)
Länge, mm	4495	4495
Breite, mm	1840	1840
Höhe, mm	1540	1540
Radstand, mm	2640	2640
Spur vorne, mm	1550	1550
Spur hinten, mm	1565	1560
Anzahl Sitzplätze	5	5
Anzahl Sitzplätze vorne	2	2
Anzahl Sitzplätze hinten	3	3
Laderaumvolumen, l	268	268
Tankinhalt, l	43	43
Wendekreis, m	11,2	11,2
Bodenfreiheit, mm	160	160

* Abhängig von der Ausstattung

Druckfehler, Irrtümer und Änderungen vorbehalten. Alle Angaben ohne Gewähr, kein Anspruch auf Vollständigkeit. Alle Preise sind unverbindliche Nettopreise in CHF, inkl. MwSt. Bei Erscheinen einer neuen Preisliste verlieren alle vorher erschienenen ihre Gültigkeit. Detaillierte Informationen zum Fahrzeug finden Sie unter www.lexus.ch.

UX 300h | SPEZIFIKATIONEN

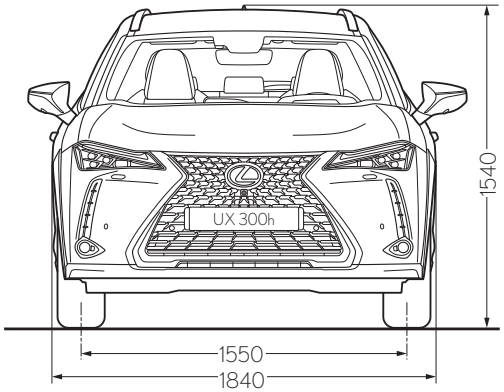

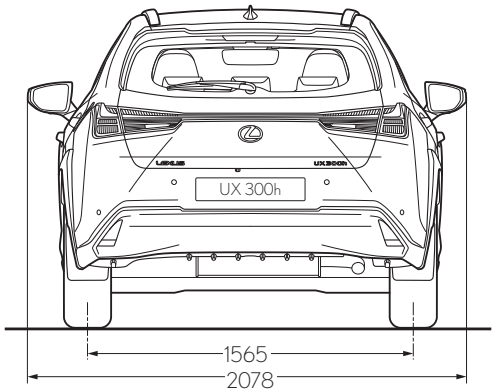

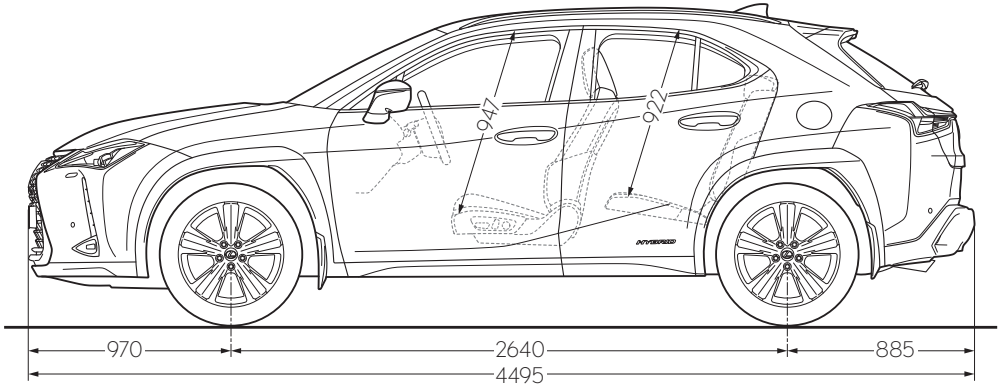

LEXUS DIENSTLEISTUNGSPROGRAMM

WERKSGARANTIE

	Lexus Werksgarantie			
	Lexus Vollgarantie	Lexus Hybrid Garantie [2]	Lackgarantie	Durchrostungsgarantie
Laufzeit	3 Jahre	5 Jahre	3 Jahre	12 Jahre
Kilometer	max. 100 000 km	max. 100 000 km	unbegrenzt	unbegrenzt
Preis	inkl. bei Fahrzeugkauf	inkl. bei Fahrzeugkauf	inkl. bei Fahrzeugkauf	inkl. bei Fahrzeugkauf

SERVICE-AKTIVIERTE GARANTIEN

Lexus Relax Garantie [1]	Lexus Assistance 24/7 [1]
15 Jahre	15 Jahre
max. 250 000 km	max. 250 000 km

KAUFBARE ZUSATZLEISTUNGEN

	Kaufbare Service Pakete			Reifengarantie	Lexus protect [4]
	Lexus Premium Service [3a]	Lexus Premium Service Plus [3b]	Lexus Premium Service Platin [3c]		
Laufzeit	4 Jahre	4 Jahre	4 Jahre	24 Monate	24 Monate
Kilometer	max. 60 000 km	max. 60 000 km	max. 60 000 km	–	–
Preis	CHF 1799.–	CHF 3 299.–	CHF 3 999.–	ab CHF 29.–	CHF 1300.–

[1] Nach Ablauf der Werksgarantie von 3 Jahren (bis max. 100 000 km) tritt nach jedem Service bei einem offiziellen Lexus Partner die Relax Anschlussgarantie gemäss Garantiebestimmungen in Kraft (max. bis 15 Jahre bzw. 250 000 km, es gilt das zuerst Erreichte). Auch die Lexus Assistance 24/7 verlängert sich danach jeweils um ein Jahr bis max. 15 Jahre bzw. bis 250 000 km. Bei einem Serviceunterbruch werden die Relax Garantie und Assistance erneut aktiviert, sobald ein Service bei einem offiziellen Lexus Partner durchgeführt wird (es gilt eine Karenzfrist von einem Monat). Die Service müssen innerhalb der vom Hersteller für das Modell genannten Laufzeiten erfolgen.

[2] Die Werksgarantie für wichtige Hybrid-Komponenten wie Hybrid Fahrzeugbatterie, Batteriesteuergerät des Hybridsystems, zentrales Steuergerät des Hybridsystems, Wechselrichter und Umwandler des Hybridsystems, beträgt 5 Jahre bis 100 000 km. Danach tritt die Service-aktivierte 15 Jahre Relax Garantie in Kraft.

[3a] Lexus Premium Service: Wartung gemäss Serviceplan (Arbeit und Teile) ohne Verschleissteile und Flüssigkeiten für 4 Jahre bis max. 60 000 km, Standard Aussen- und Innenpflege (Fahrzeug waschen, Fahrgastraum saugen, Scheibenreinigung, Armaturen abstauben).

[3b] Lexus Premium Service Plus: Wartung gemäss Serviceplan (Arbeit und Teile), Verschleissteile (Bremsen, Scheibenwischerblätter), Flüssigkeiten (Motorenöl, Bremsflüssigkeit, Scheibenwaschflüssigkeit) für 4 Jahre bis max. 60 000 km, Standard Aussen- und Innenpflege (Fahrzeug waschen, Fahrgastraum saugen, Scheibenreinigung, Armaturen abstauben).

[3c] Lexus Premium Service Platin: Wartung gemäss Serviceplan (Arbeit und Teile), Verschleissteile (Bremsen, Scheibenwischerblätter), Flüssigkeiten (Motorenöl, Bremsflüssigkeit, Scheibenwaschflüssigkeit) für 4 Jahre bis max. 60 000 km, Standard Aussen- und Innenpflege (Fahrzeug waschen, Fahrgastraum saugen, Scheibenreinigung, Armaturen abstauben), Premium Aussen- und Innenpflege (Türfälze reinigen, Premium Interrieurreinigung, Kofferraum reinigen, Reifenglanz), Kostenlose Ersatzmobilität (Ersatzwagen, ÖV-Ticket, service@home).

[4] Bei der Prämienberechnung handelt es sich um eine Preis-Indikation für eine Vollkaskoversicherung inkl. Parkschaden. Die Prämie kann je nach Fahrzeug- und Lenkerdaten sowie Deckungsumfang abweichen.

DIE LEXUS CENTER FÜR NEUWAGENVERKAUF, SERVICE UND WERKSTATT

8804 Au-Wädenswil	Ausee-Garage AG, Riedhofstrasse 2, Tel. 043 833 11 33, info@ausee.ch
6340 Baar	Garage-Reichlin AG Baar, Altgasse 56, Tel. 041 768 66 33, baar@garage-reichlin.ch
4002 Basel	Emil Frey AG, Autowelt Basel-Dreispitz, Brüglingerstrasse 2, Tel. 061 335 61 35, info-basel@emilfrey.ch
3072 Bern-Ostermundigen	Emil Frey AG, Autocenter Bern, Milchstrasse 3, Tel. 031 339 44 44, autocenterbern@emilfrey.ch
1023 Crissier	Emil Frey SA, Chemin de Closalet 19, Tel. 021 631 24 11, car@emilfrey.ch
8703 Erlenbach	Emil Frey AG, Seegarage Zollikon-Erlenbach, Seestrasse 107, Tel. 044 395 40 50, erlenbach@emilfrey.ch
1211 Genève 26	Emil Frey SA, Rue François-Dussaud 13, Tel. 022 308 55 08, lexus.geneve@emilfrey.ch
1723 Marly 1	Garage Berset SA, Route de la Gruyère 4, Tel. 026 439 90 00, welcome@lexus-fribourg.ch
6915 Noranco-Lugano	Emil Frey SA, Via Pian Scairolo, Tel. 091 960 96 96, noranco@emilfrey.ch
8153 Rümlang	Jensen AG, Ifangstrasse 11, Tel. 044 817 88 88, info@jensen.ch
5745 Safenwil	Emil Frey AG, Emil-Frey-Strasse, Tel. 062 788 88 88, autocenter@emilfrey.ch
8952 Schlieren	Emil Frey AG, Zürcherstrasse 94, Tel. 044 733 63 63, info@toyota-zh.ch
9006 St. Gallen	Emil Frey AG, Autopark, Molkenstrasse 3-7, Tel. 071 228 64 64, autopark@emilfrey.ch
8872 Weesen	Garage Jörg AG, Ziegelbrückstrasse 22, Tel. 055 616 55 55, info@garage-joerg.ch
8050 Zürich	Emil Frey AG, Garage Zürich-Nord, Thurgauerstrasse 35, Tel. 044 306 77 77, zh-nord@emilfrey.ch

DIE LEXUS VERTRETER FÜR SERVICE UND WERKSTATT

8580 Amriswil	Autogarage Ch. Wüest GmbH, Im Vorland 3, Tel. 071 411 20 40, info@lexus-amriswil.ch
4944 Auswil	S. Flückiger AG, Huttwilerstrasse 58, Tel. 062 957 52 52, contact@sfag.ch
7000 Chur	Emil Frey AG, Rheintal-Garage Chur, Rossbodenstrasse 2, Tel. 081 286 29 29, info@rheintal-garage-chur.ch
6403 Küssnacht a.R.	Garage-Reichlin AG, Grepperstrasse 86, Tel. 041 854 77 88, info@garage-reichlin.ch
3550 Langnau i.E.	Frey Auto AG, Bäraustrasse 101, Tel. 034 402 60 60, info@frey-auto.ch
1095 Lutry	Garage de la Petite Corniche Michel Delessert SA, Route de la Petite Corniche 5, Tel. 021 791 52 65, info@toyota-lutry.ch
6014 Luzern-Littau	Emil Frey AG, Schachenhof 2, Tel. 041 259 19 19, luzern-littau@emilfrey.ch
6850 Mendrisio	Garage Bonfanti SA, Via Moree 6, Tel. 091 646 42 22, info@garagebonfanti.ch
1260 Nyon 2	Emil Frey SA, Route Champ-Colin 1, Tel. 022 365 16 16, nyon@emilfrey.ch
3970 Salgesch-Sierre	Garage Montani SA, Route de la Gemmi 40, Tel. 027 455 63 62, info@toyota-montani.ch
1950 Sion 4	Emil Frey SA, Rue de la Dixence 83, Tel. 027 205 68 68, centresion@emilfrey.ch
3608 Thun	Auto Tempel AG, Tempelstrasse 8, Tel. 033 334 10 60, info@autotempel.ch
6044 Udligenswil	K. Flury AG, Hubmatt 2, Tel. 041 371 04 85, k.flury@bluewin.ch
9490 Vaduz (FL)	Schlossgarage Lampert AG, Zollstrasse 1, Tel. 00423 375 10 10, info@schlossgarage.li
8404 Winterthur	Emil Frey AG, Grüze-Garage, Grüzefeldstrasse 65, Tel. 052 234 35 35, grueze-garage@emilfrey.ch
8702 Zollikon	Emil Frey AG, Seegarage Zollikon-Erlenbach, Seestrasse 5, Tel. 044 395 40 50, zollikon@emilfrey.ch

Toyota AG, LEXUS Division
Schürmattstrasse
5745 Safenwil
062 788 88 44
lexus.ch