LM

PRIX

ÉQUIPEMENTS

DONNÉES TECHNIQUES

LEXUS

LM | PRIX ET FAITS

Valable à partir de 01.06.2026

	BOÎTE À VITESSES	TRACTION	MOTEUR	PUISSANCE	COUPLE	CONSOM. CYCLE MIXTE*	CATÉGORIE D'ÉNERGIE	CO_2*	CO_2**	PRIX CHF
				kW/ch	Nm	l / 100 km		g/km	g/km	incl. TVA
LM 350h AWD Excellence	e-Multidrive	4 roues motrices E-FOUR	Hybride	184 / 250	239	7,1	F	160	33	154 900.-
LM 350h AWD VIP	e-Multidrive	4 roues motrices E-FOUR	Hybride	184 / 250	239	7,1	F	160	33	174 900.-

Configurez online:

* Emissions de CO_2 en conduite

** Emissions de CO_2 liées à la fourniture de carburant et/ou d'électricité

Toutes les indications ont été mesurées selon la procédure WLTP (Worldwide harmonized Light vehicles Test Procedure). La consommation et les émissions de CO_2 de votre véhicule peuvent différer des valeurs fournies ici. Le style de conduite et d'autres facteurs (état des routes, conditions de circulation, état du véhicule, équipements, chargement, nombre de passagers, etc.) ont un impact sur la consommation et les émissions d'un véhicule. Emissions moyennes de CO_2 de tous les modèles de véhicules immatriculés en Suisse: 111 g/km. Objectif de moyenne des émissions de CO_2 de tous les modèles de véhicules immatriculés en Suisse: 93.6 g/km. La consommation, la catégorie d'efficacité énergétique et les émissions de CO_2 peuvent varier en fonction de l'équipement supplémentaire.

LM | ÉQUIPEMENT SUPPLÉMENTAIRE

OPTIONS	EXCELLENCE	VIP
Protection longue durée pour carrosserie	550.-	550.-
Désiglage Lexus Suppression des indications de modèle	120.-	120.-

■ De série – Non disponible

LM | ÉQUIPEMENT EXCELLENCE

ÉQUIPEMENTS EXTÉRIEURS

Hayon à commande électrique
Jantes en alliage léger 19", pneus 225/55 R19
Peinture métallisée
Projecteurs Multi-LED
Rétroviseurs extérieurs réglables, rabattable et dégivrants électriquement
Toit panoramique vitré
Vitres arrière teintées
Éclairage directionnel, LED

CONFORT ET ÉLÉMENTS INTÉRIEURS

2e rangée de sièges à coulissement longitudinal électrique
Colonne de direction à réglage électrique avec mémoire
Commandes au volant avec capteur tactile
Configuration 7 places (2/2/3)
Rétroviseur intérieur électrochrome
Sellerie cuir semi-aniline
Siège conducteur avec soutien lombaire à réglage électrique sur 4 positions
Sièges climatisés conducteur, passager et 2e rangée de sièges
Sièges conducteur et passager avec fonction mémoire
Sièges massant à la 2e rangée de sièges
Store vitres arrière, électrique
Troisième rangée de sièges à coulissement longitudinal manuel
Volant chauffant
Volant cuir avec inserts bois
Éclairage d'ambiance avec fonction RGB, 64 couleurs sélectionnables

SÉCURITÉ ET SYSTÈMES D'ASSISTANCE À LA CONDUITE

Assistant de feux de route adaptatif (AHS)
Assistant de stationnement intelligent avec commande par smartphone
Avertisseur de circulation transversale avant (FCTA)
Caméra panoramique à 360°
Lexus Safety System+
Roue de secours
Régulateur de vitesse adaptatif (ACC)
Surveillance des angles morts (BSM) et alerte de circulation transversale arrière avec fonction de freinage (RCTB)
Suspension variable adaptative (AVS)

MULTIMEDIA

21 haut-parleurs
Affichage tête haute (HUD)
Intégration smartphone: Apple CarPlay® sans fil / Android Auto par câble
Lexus Link Pro - système de navigation intégré - y c. navigation Cloud pendant 4 ans
Système surround sound haut de gamme Mark Levinson®
Télécommande embarquée pour la 2e rangée de sièges
Écran multimédia 14"
Écran multimédia arrière 14"

LM | ÉQUIPEMENT VIP

ÉQUIPEMENTS EXTÉRIEURS

- Hayon à commande électrique
- Jantes en alliage léger 19", pneus 225/55 R19
- Peinture métallisée
- Projecteurs Multi-LED
- Rétroviseurs extérieurs réglables, rabattable et dégivrants électriquement
- Toit panoramique vitré
- Vitres arrière teintées
- Éclairage directionnel, LED

CONFORT ET ÉLÉMENTS INTÉRIEURS

- 2e rangée de sièges à coulissement longitudinal électrique
- Appuie-tête arrière chauffants
- Chargeurs sans fil pour appareils mobiles à l'arrière gauche et droite
- Cloison de séparation escamotable et à intensité variable
- Colonne de direction à réglage électrique avec mémoire
- Configuration 4 places (2/2)
- Réfrigérateur à l'arrière
- Rétroviseur intérieur électrochrome
- Sellerie cuir semi-aniline
- Sellerie semi-aniline à l'avant, L-Aniline à l'arrière
- Siège conducteur avec soutien lombaire à réglage électrique sur 4 positions
- Sièges climatisés conducteur, passager et 2e rangée de sièges
- Sièges conducteur et passager avec fonction mémoire
- Sièges massant à la 2e rangée de sièges
- Store vitres arrière, électrique
- Volant chauffant

CONFORT ET ÉLÉMENTS INTÉRIEURS

- Volant cuir avec inserts bois
- Éclairage d'ambiance avec fonction RGB, 64 couleurs sélectionnables

SÉCURITÉ ET SYSTÈMES D'ASSISTANCE À LA CONDUITE

- Assistant de feux de route adaptatif (AHS)
- Assistant de stationnement intelligent avec commande par smartphone
- Avertisseur de circulation transversale avant (FCTA)
- Caméra panoramique à 360°
- Lexus Safety System+
- Roue de secours
- Régulateur de vitesse adaptatif (ACC)
- Surveillance des angles morts (BSM) et alerte de circulation transversale arrière avec fonction de freinage (RCTB)
- Suspension variable adaptative (AVS)

MULTIMEDIA

- 23 haut-parleurs
- Intégration smartphone: Apple CarPlay® sans fil / Android Auto par câble
- Lexus Link Pro - système de navigation intégré - y c. navigation Cloud pendant 4 ans
- Système surround sound haut de gamme Mark Levinson®
- Télécommande embarquée pour la 2e rangée de sièges
- Écran multimédia 14"
- Écran multimédia arrière 48"

LM | SPÉCIFICATIONS

TRANSMISSION

	Hybride
Boîte à vitesses	Automatique E-CVT à variation continue et à gestion électronique
Type de transmission	4 roues motrices E-FOUR
Cylindrée, cm^3	2487
Vitesse maximale, km/h	190
Accélération de 0 à 100 km/h, s	8,7
Couple maximal, Nm	239

POIDS*

	Hybride
Boîte à vitesses	Automatique E-CVT à variation continue et à gestion électronique
Poids à vide min./max., kg	2427
Charge utile maximale, kg	453
Poids total, kg	2880

DIMENSIONS & VOLUMES*

	Hybride
Boîte à vitesses	Automatique E-CVT à variation continue et à gestion électronique
Longueur, mm	5130
Largeur, mm	1890
Hauteur, mm	1940
Empattement, mm	3000
Voie avant, mm	1615
Voie arrière, mm	1635
Nombre de places	7
Nombre de places avant	2
Nombre de places 2ème rangée	2
Nombre de places 3ème rangée	3
Volume de chargement, l	110
Capacité du réservoir de carburant, l	60
Diamètre de braquage, m	13
Garde au sol, mm	152

* En fonction de l'équipement

Sous réserve de modifications, ou d'erreurs, notamment lors de l'impression. Toutes les données sont sans garantie d'exactitude ou d'exhaustivité. Tous les prix nets conseillés en CHF, TVA incl. Dès parution d'une nouvelle liste de prix, toutes les précédentes perdent leur validité. Pour plus d'informations détaillées sur les véhicules, veuillez svp consulter le lien www.lexus.ch.

LM | SPÉCIFICATIONS

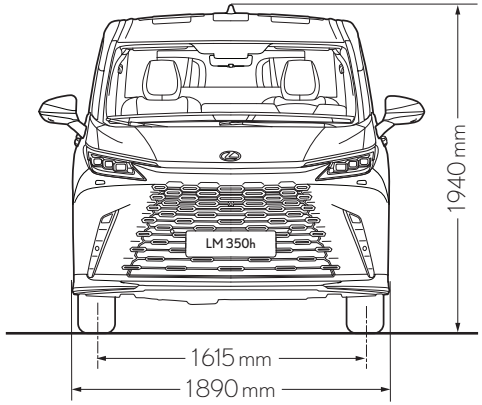

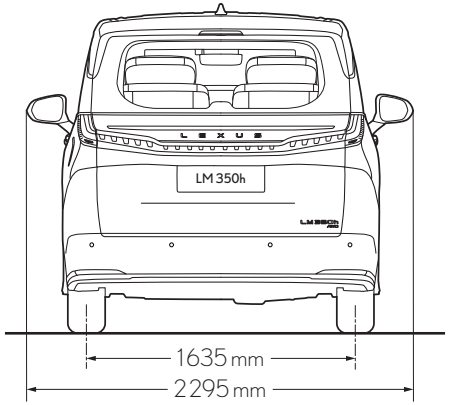

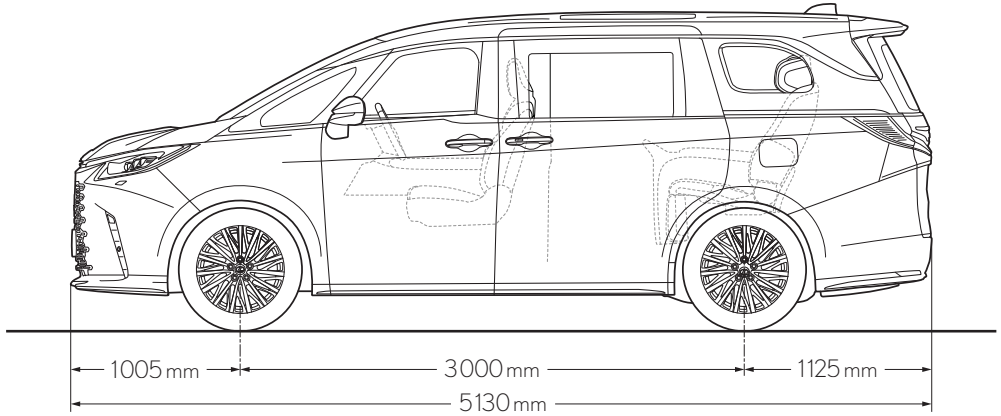

PROGRAMME DE PRESTATIONS LEXUS

GARANTIE D'USINE

	Garantie d'usine Lexus			
	Garantie intégrale Lexus	Garantie Hybrid Lexus [2]	Garantie peinture	Garantie anticorrosion
Durée	3 ans	5 ans	3 ans	12 ans
Kilométrage	100 000 km max	100 000 km max	illimité	illimité
Prix	incl. à l'achat du véhicule	incl. à l'achat du véhicule	incl. à l'achat du véhicule	incl. à l'achat du véhicule

GARANTIES ACTIVÉES LORS DU SERVICE

Garantie Lexus Relax [1]	Lexus Assistance 24/7 [1]
15 ans	15 ans
250 000 km max	250 000 km max

PRESTATIONS SUPPLÉMENTAIRES PAYANTES

	Services payants			Garantie pneus	Lexus protect [4]
	Lexus Premium Service [3a]	Lexus Premium Service Plus [3b]	Lexus Premium Service Platin [3c]		
Durée	4 ans	4 ans	4 ans	24 mois	24 mois
Kilométrage	60 000 km max	60 000 km max	60 000 km max	–	–
Prix	CHF 1 999.–	CHF 3 499.–	CHF 4 299.–	dès CHF 29.–	CHF 1 800.–

[1] Au terme de la garantie d'usine de 3 ans (ou 100 000 km), la prolongation de garantie Relax prend effet après chaque service auprès d'un partenaire Lexus officiel, en vertu des dispositions applicables en matière de garantie (jusqu'à 15 ans ou 250 000 km, selon première éventualité). Lexus Assistance 24/7 se prolonge également d'une année supplémentaire jusqu'à 15 ans ou 250 000 km. En cas d'interruption des services, la garantie Relax et l'assistance sont réactivées dès qu'un service est réalisé par un partenaire Lexus officiel (un délai de carence d'un mois s'applique). Les services doivent être effectués selon les intervalles prescrits par le constructeur pour le modèle concerné.

[2] La garantie d'usine pour les principaux composants hybrides (comme la batterie du véhicule hybride, le calculateur de la batterie du système hybride, le calculateur central du système hybride ou encore l'inverseur-convertisseur du système hybride) s'élève à 5 ans ou 100 000 km. Au terme de cette période, la garantie Relax de 15 ans activée lors du service entre en vigueur.

[3a] Lexus Premium Service: entretien conformément au plan de maintenance (main-d'œuvre et pièces) sans pièces d'usure ni liquides, pour 4 ans jusqu'à 60 000 km max., entretien intérieur et extérieur standard (nettoyage du véhicule, aspiration de l'habitacle, nettoyage des vitres, dépoussiérage du tableau de bord).

[3b] Lexus Premium Service Plus: entretien conformément au plan de maintenance (main-d'œuvre et pièces), pièces d'usure (freins, balais d'essuie-glace), liquides (huile moteur, liquide de frein, liquide lave-glace) pour 4 ans jusqu'à 60 000 km max., entretien intérieur et extérieur standard (nettoyage du véhicule, aspiration de l'habitacle, nettoyage des vitres, dépoussiérage du tableau de bord).

[3c] Lexus Premium Service Platin: entretien conformément au plan de maintenance (main-d'œuvre et pièces), pièces d'usure (freins, balais d'essuie-glace), liquides (huile moteur, liquide de frein, liquide lave-glace) pour 4 ans jusqu'à 60 000 km max., entretien intérieur et extérieur standard (nettoyage du véhicule, aspiration de l'habitacle, nettoyage des vitres, dépoussiérage du tableau de bord), entretien intérieur et extérieur premium (nettoyage des seuils de porte, nettoyage intérieur premium, nettoyage du coffre, brillant pour pneus), mobilité de remplacement gratuite (véhicule de courtoisie, tickets de transports publics, service@home).

[4] La prime calculée correspond à un prix indicatif pour une assurance casco complète, dommages de stationnement inclus. La prime peut varier en fonction des données du véhicule et de la conductrice/du conducteur ainsi que de l'étendue de la couverture.

LEXUS CENTERS POUR VENTE DES VOITURES NEUVES ET SERVICE APRÈS-VENTE

8804 Au-Wädenswil	Ausee-Garage AG, Riedhofstrasse 2, Tel. 043 833 11 33, info@ausee.ch
6340 Baar	Garage-Reichlin AG Baar, Altgasse 56, Tel. 041 768 66 33, baar@garage-reichlin.ch
4002 Basel	Emil Frey AG, Autowelt Basel-Dreispitz, Brüglingerstrasse 2, Tel. 061 335 61 35, info-basel@emilfrey.ch
3072 Bern-Ostermundigen	Emil Frey AG, Autocenter Bern, Milchstrasse 3, Tel. 031 339 44 44, autocenterbern@emilfrey.ch
1023 Crissier	Emil Frey SA, Chemin de Closalet 19, Tel. 021 631 24 11, car@emilfrey.ch
8703 Erlenbach	Emil Frey AG, Seegarage Zollikon-Erlenbach, Seestrasse 107, Tel. 044 395 40 50, erlenbach@emilfrey.ch
1211 Genève 26	Emil Frey SA, Rue François-Dussaud 13, Tel. 022 308 55 08, lexus.geneve@emilfrey.ch
1723 Marly 1	Garage Berset SA, Route de la Gruyère 4, Tel. 026 439 90 00, welcome@lexus-fribourg.ch
6915 Noranco-Lugano	Emil Frey SA, Via Pian Scairolo, Tel. 091 960 96 96, noranco@emilfrey.ch
8153 Rümlang	Jensen AG, Ifangstrasse 11, Tel. 044 817 88 88, info@jensen.ch
5745 Safenwil	Emil Frey AG, Emil-Frey-Strasse, Tel. 062 788 88 88, autocenter@emilfrey.ch
8952 Schlieren	Emil Frey AG, Zürcherstrasse 94, Tel. 044 733 63 63, info@toyota-zh.ch
9006 St. Gallen	Emil Frey AG, Autopark, Molkenstrasse 3-7, Tel. 071 228 64 64, autopark@emilfrey.ch
8872 Weesen	Garage Jörg AG, Ziegelbrückstrasse 22, Tel. 055 616 55 55, info@garage-joerg.ch
8050 Zürich	Emil Frey AG, Garage Zürich-Nord, Thurgauerstrasse 35, Tel. 044 306 77 77, zh-nord@emilfrey.ch

CENTRES AGRÉÉS LEXUS POUR SERVICE APRÈS-VENTE

8580 Amriswil	Autogarage Ch. Wüest GmbH, Im Vorland 3, Tel. 071 411 20 40, info@lexus-amriswil.ch
4944 Auswil	S. Flückiger AG, Huttwilerstrasse 58, Tel. 062 957 52 52, contact@sfag.ch
7000 Chur	Emil Frey AG, Rheintal-Garage Chur, Rossbodenstrasse 2, Tel. 081 286 29 29, info@rheintal-garage-chur.ch
6403 Küssnacht a.R.	Garage-Reichlin AG, Grepperstrasse 86, Tel. 041 854 77 88, info@garage-reichlin.ch
3550 Langnau i.E.	Frey Auto AG, Bäraustrasse 101, Tel. 034 402 60 60, info@frey-auto.ch
1095 Lutry	Garage de la Petite Corniche Michel Delessert SA, Route de la Petite Corniche 5, Tel. 021 791 52 65, info@toyota-lutry.ch
6014 Luzern-Littau	Emil Frey AG, Schachenhof 2, Tel. 041 259 19 19, luzern-littau@emilfrey.ch
6850 Mendrisio	Garage Bonfanti SA, Via Moree 6, Tel. 091 646 42 22, info@garagebonfanti.ch
1260 Nyon 2	Emil Frey SA, Route Champ-Colin 1, Tel. 022 365 16 16, nyon@emilfrey.ch
3970 Salgesch-Sierre	Garage Montani SA, Route de la Gemmi 40, Tel. 027 455 63 62, info@toyota-montani.ch
1950 Sion 4	Emil Frey SA, Rue de la Dixence 83, Tel. 027 205 68 68, centresion@emilfrey.ch
3608 Thun	Auto Tempel AG, Tempelstrasse 8, Tel. 033 334 10 60, info@autotempel.ch
6044 Udligenswil	K. Flury AG, Hubmatt 2, Tel. 041 371 04 85, k.flury@bluewin.ch
9490 Vaduz (FL)	Schlossgarage Lampert AG, Zollstrasse 1, Tel. 00423 375 10 10, info@schlossgarage.li
8404 Winterthur	Emil Frey AG, Grüze-Garage, Grüzefeldstrasse 65, Tel. 052 234 35 35, grueze-garage@emilfrey.ch
8702 Zollikon	Emil Frey AG, Seegarage Zollikon-Erlenbach, Seestrasse 5, Tel. 044 395 40 50, zollikon@emilfrey.ch

Toyota AG, LEXUS Division
Schürmattstrasse
5745 Safenwil
062 788 88 44
lexus.ch