LM

PREISE

AUSSTATTUNG

TECHNISCHE DATEN

LEXUS

LM | PREISE & FAKTEN

Gültig ab 01.06.2026

	GETRIEBE	ANTRIEB	MOTOR	LEISTUNG	DREH-MOMENT	VERBRAUCH KOMB.*	ENERGIE-KATEGORIE	CO_2*	CO_2**	PREIS IN CHF
				kW/PS	Nm	l/100 km		g/km	g/km	inkl. MwSt.
LM 350h AWD Excellence	e-Multidrive	E-FOUR Allradantrieb	Hybrid	184/250	239	7,1	F	160	33	154 900.-
LM 350h AWD VIP	e-Multidrive	E-FOUR Allradantrieb	Hybrid	184/250	239	7,1	F	160	33	174 900.-

Online konfigurieren:

* CO_2-Emissionen im Fahrbetrieb

** CO_2-Emissionen aus der Treibstoff- und/oder der Strombereitstellung

Alle Angaben wurden nach WLTP (Worldwide harmonized Light vehicles Test Procedure) gemessen. Der Treibstoffverbrauch und die CO_2-Emissionen Ihres Fahrzeugs können von den hier angegebenen Werten abweichen. Die Fahrweise und andere Faktoren (Strassenzustand, Verkehrsverhältnisse, Fahrzeugzustand, montierte Ausrüstung, Beladung, Anzahl der Passagiere usw.) beeinflussen die Verbrauchs- und Abgaswerte eines Fahrzeugs. Durchschnittswert CO_2-Emission aller in der Schweiz immatrikulierten Fahrzeugmodelle: 111 g/km. Zielwert Ø CO_2-Emission aller in der Schweiz immatrikulierten Fahrzeugmodelle: 93.6 g/km. Verbrauch, Energie-Kategorie und CO_2-Emissionen können je nach Zusatzausrüstung variieren.

LM | MEHRAUSSTATTUNG

OPTIONEN	EXCELLENCE	VIP
Langzeitschutz für Karosserie	550.-	550.-
Lexus Clean Heck Entfall der Modellbezeichnungen	120.-	120.-

■ Serienausstattung – Nicht erhältlich

LM | AUSSTATTUNG EXCELLENCE

AUSSENAUSSTATTUNG

19"-Leichtmetallfelgen, 225/55 R19-Reifen
Aussenspiegel elektrisch verstellbar, einklappbar und beheizbar
Heckklappe elektrisch
Lackierung Metallic
LED Abbiegelicht
Multi LED Scheinwerfer
Panorama-Glasdach
Privacy-Glas, hinten

KOMFORT- UND INNENAUSSTATTUNG

7-Sitz Konfiguration (2/2/3)
Ambientebeleuchtung mit RGB Funktion, 64 Farben wählbar
Bedienung am Lenkrad mit Touch Sensor
Dritte Sitzreihe manuell längs verschiebbar
Fahr- und Beifahrersitz mit Memory Funktion
Fahrersitz mit Lendenwirbelstütze 4-fach elektrisch verstellbar
Innenspiegel automatisch abblendbar
Lenkrad beheizbar
Lenkrad Leder mit Holzapplikationen
Lenksäule elektrisch höhenverstellbar und längsverstellbar mit Memory
Massagesitze zweite Sitzreihe
Sitzbezug Halbanilin-Leder
Sitzklimatisierung Fahrer, Beifahrer und 2. Sitzreihe
Sonnenschutzrollo hintere Seitenfenster, elektrisch
Zweite Sitzreihe elektrisch längs verschiebbar

SICHERHEIT UND FAHRASSISTENZSYSTEME

360°-Panoramakamera
Adaptive variable Aufhängung (AVS)
Adaptiver Tempomat (ACC)
Ersatzrad
Fernlichtassistent adaptiv (AHS)
Intelligenter Parkassistent mit Smartphone-Steuerung
Lexus Safety System+
Querverkehrswarner vorne (FCTA)
Totwinkelassistent (BSM) und Querverkehrswarner hinten mit Bremsfunktion (RCTB)

MULTIMEDIA

14" Multimedia Display
21 Lautsprecher
Head-up-Display (HUD)
InCar Remotecontrol für zweite Sitzreihe
Lexus Link Pro, Integriertes Navigationssystem, Inkl. Cloud-Navigation für 4 Jahre
Mark Levinson® Premium-Surround-Soundsystem
Multimedia Display hinten 14"
Smartphone Integration: Apple CarPlay® ohne Kabel / Android Auto mit Kabel

LM | AUSSTATTUNG VIP

AUSSENAUSSTATTUNG

19"-Leichtmetallfelgen, 225/55 R19-Reifen
Aussenspiegel elektrisch verstellbar, einklappbar und beheizbar
Heckklappe elektrisch
Lackierung Metallic
LED Abbiegelicht
Multi LED Scheinwerfer
Panorama-Glasdach
Privacy-Glas, hinten

KOMFORT- UND INNENAUSSTATTUNG

4-Sitz Konfiguration (2/2)
Ambientebeleuchtung mit RGB Funktion, 64 Farben wählbar
Fahr- und Beifahrersitz mit Memory Funktion
Fahrersitz mit Lendenwirbelstütze 4-fach elektrisch verstellbar
Innenspiegel automatisch abblendbar
Kabellose Ladestation hinten links und rechts
Kopfstützen hinten beheizbar
Kühlschrank hinten
Lenkrad beheizbar
Lenkrad Leder mit Holzapplikationen
Lenksäule elektrisch höhenverstellbar und längsverstellbar mit Memory
Massagesitze zweite Sitzreihe
Sitzbezug Halbanilin-Leder
Sitzbezug Semi-Aniline vorne, L-Aniline hinten
Sitzklimatisierung Fahrer, Beifahrer und 2. Sitzreihe
Sonnenschutzrollo hintere Seitenfenster, elektrisch
Trennwand versenkbar und dimmbar
Zweite Sitzreihe elektrisch längs verschiebbar

SICHERHEIT UND FAHRASSISTENZSYSTEME

360°-Panoramakamera
Adaptive variable Aufhängung (AVS)
Adaptiver Tempomat (ACC)
Ersatzrad
Fernlichtassistent adaptiv (AHS)
Intelligenter Parkassistent mit Smartphone-Steuerung
Lexus Safety System+
Querverkehrswarner vorne (FCTA)
Totwinkelassistent (BSM) und Querverkehrswarner hinten mit Bremsfunktion (RCTB)

MULTIMEDIA

14" Multimedia Display
23 Lautsprecher
InCar Remotecontrol für zweite Sitzreihe
Lexus Link Pro, Integriertes Navigationssystem, Inkl. Cloud-Navigation für 4 Jahre
Mark Levinson® Premium-Surround-Soundsystem
Multimedia Display hinten 48"
Smartphone Integration: Apple CarPlay® ohne Kabel / Android Auto mit Kabel

LM | SPEZIFIKATIONEN

KRAFTÜBERTRAGUNG

	Hybrid
Getriebe	Elektronisch gesteuertes, stufenloses Automatikgetriebe (CVT)
Antrieb	E-FOUR Allradantrieb
Hubraum, cm^3	2487
Höchstgeschwindigkeit, km/h	190
Beschleunigung, 0–100 km/h, s	8,7
Drehmoment, Nm	239

GEWICHTE*

	Hybrid
Getriebe	Elektronisch gesteuertes, stufenloses Automatikgetriebe (CVT)
Leergewicht min./max., kg	2427
Maximale Zuladung, kg	453
Gesamtgewicht, kg	2880

ABMESSUNGEN & VOLUMEN*

	Hybrid
Getriebe	Elektronisch gesteuertes, stufenloses Automatikgetriebe (CVT)
Länge, mm	5130
Breite, mm	1890
Höhe, mm	1940
Radstand, mm	3000
Spur vorne, mm	1615
Spur hinten, mm	1635
Anzahl Sitzplätze	7
Anzahl Sitzplätze vorne	2
Anzahl Sitzplätze zweite Reihe	2
Anzahl Sitzplätze dritte Reihe	3
Laderaumvolumen, l	110
Tankinhalt, l	60
Wendekreis, m	13
Bodenfreiheit, mm	152

* Abhängig von der Ausstattung

Druckfehler, Irrtümer und Änderungen vorbehalten. Alle Angaben ohne Gewähr, kein Anspruch auf Vollständigkeit. Alle Preise sind unverbindliche Nettopreise in CHF, inkl. MwSt. Bei Erscheinen einer neuen Preisliste verlieren alle vorher erschienenen ihre Gültigkeit. Detaillierte Informationen zum Fahrzeug finden Sie unter www.lexus.ch.

LM | SPEZIFIKATIONEN

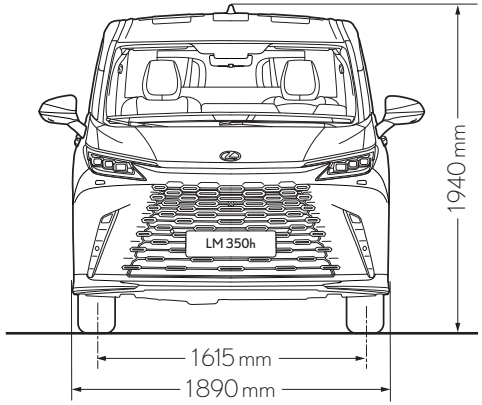

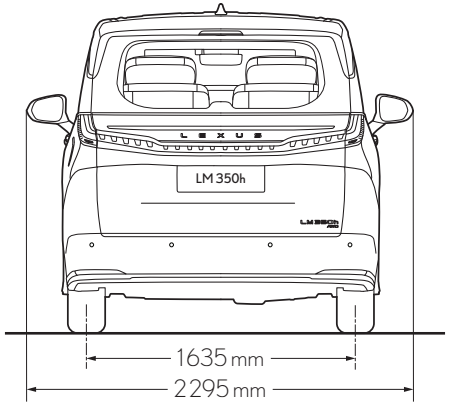

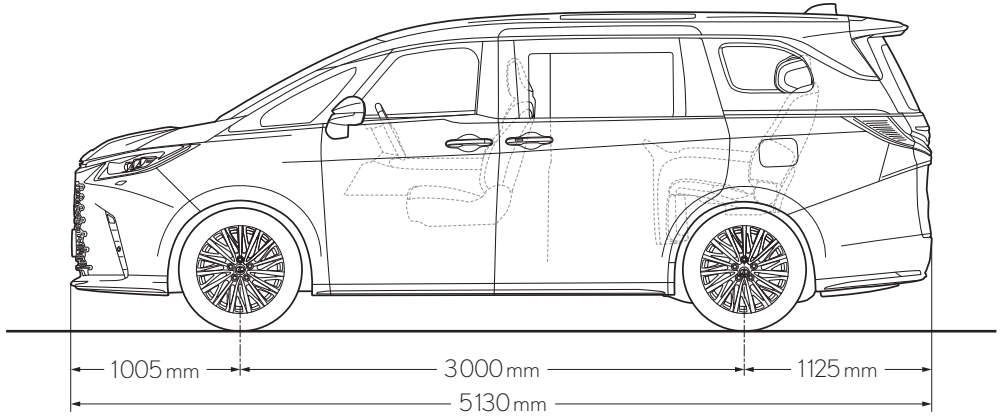

LEXUS DIENSTLEISTUNGSPROGRAMM

WERKSGARANTIE

	Lexus Werksgarantie			
	Lexus Vollgarantie	Lexus Hybrid Garantie [2]	Lackgarantie	Durchrostungsgarantie
Laufzeit	3 Jahre	5 Jahre	3 Jahre	12 Jahre
Kilometer	max. 100 000 km	max. 100 000 km	unbegrenzt	unbegrenzt
Preis	inkl. bei Fahrzeugkauf	inkl. bei Fahrzeugkauf	inkl. bei Fahrzeugkauf	inkl. bei Fahrzeugkauf

SERVICE-AKTIVIERTE GARANTIEN

Lexus Relax Garantie [1]	Lexus Assistance 24/7 [1]
15 Jahre	15 Jahre
max. 250 000 km	max. 250 000 km

KAUFBARE ZUSATZLEISTUNGEN

	Kaufbare Service Pakete			Reifengarantie	Lexus protect [4]
	Lexus Premium Service [3a]	Lexus Premium Service Plus [3b]	Lexus Premium Service Platin [3c]		
Laufzeit	4 Jahre	4 Jahre	4 Jahre	24 Monate	24 Monate
Kilometer	max. 60 000 km	max. 60 000 km	max. 60 000 km	–	–
Preis	CHF 1999.–	CHF 3 499.–	CHF 4 299.–	ab CHF 29.–	CHF 1800.–

1) Nach Ablauf der Werksgarantie von 3 Jahren (bis max. 100 000 km) tritt nach jedem Service bei einem offiziellen Lexus Partner die Relax Anschlussgarantie gemäss Garantiebestimmungen in Kraft (max. bis 15 Jahre bzw. 250 000 km, es gilt das zuerst Erreichte). Auch die Lexus Assistance 24/7 verlängert sich danach jeweils um ein Jahr bis max. 15 Jahre bzw. bis 250 000 km. Bei einem Serviceunterbruch werden die Relax Garantie und Assistance erneut aktiviert, sobald ein Service bei einem offiziellen Lexus Partner durchgeführt wird (es gilt eine Karenzfrist von einem Monat). Die Service müssen innerhalb der vom Hersteller für das Modell genannten Laufzeiten erfolgen.

2) Die Werksgarantie für wichtige Hybrid-Komponenten wie Hybrid Fahrzeugbatterie, Batteriesteuergerät des Hybridsystems, zentrales Steuergerät des Hybridsystems, Wechselrichter und Umwandler des Hybridsystems, beträgt 5 Jahre bis 100 000 km. Danach tritt die Service-aktivierte 15 Jahre Relax Garantie in Kraft.

3a) Lexus Premium Service: Wartung gemäss Serviceplan (Arbeit und Teile) ohne Verschleissteile und Flüssigkeiten für 4 Jahre bis max. 60 000 km, Standard Aussen- und Innenpflege (Fahrzeug waschen, Fahrgastraum saugen, Scheibenreinigung, Armaturen abstauben).

3b) Lexus Premium Service Plus: Wartung gemäss Serviceplan (Arbeit und Teile), Verschleissteile (Bremsen, Scheibenwischerblätter), Flüssigkeiten (Motorenöl, Bremsflüssigkeit, Scheibenwaschflüssigkeit) für 4 Jahre bis max. 60 000 km, Standard Aussen- und Innenpflege (Fahrzeug waschen, Fahrgastraum saugen, Scheibenreinigung, Armaturen abstauben).

3c) Lexus Premium Service Platin: Wartung gemäss Serviceplan (Arbeit und Teile), Verschleissteile (Bremsen, Scheibenwischerblätter), Flüssigkeiten (Motorenöl, Bremsflüssigkeit, Scheibenwaschflüssigkeit) für 4 Jahre bis max. 60 000 km, Standard Aussen- und Innenpflege (Fahrzeug waschen, Fahrgastraum saugen, Scheibenreinigung, Armaturen abstauben), Premium Aussen- und Innenpflege (Türfälze reinigen, Premium Interrieurreinigung, Kofferraum reinigen, Reifenglanz), Kostenlose Ersatzmobilität (Ersatzwagen, ÖV-Ticket, service@home).

4) Bei der Prämienberechnung handelt es sich um eine Preis-Indikation für eine Vollkaskoversicherung inkl. Parkschaden. Die Prämie kann je nach Fahrzeug- und Lenkerdaten sowie Deckungsumfang abweichen.

DIE LEXUS CENTER FÜR NEUWAGENVERKAUF, SERVICE UND WERKSTATT

8804 Au-Wädenswil	Ausee-Garage AG, Riedhofstrasse 2, Tel. 043 833 11 33, info@ausee.ch
6340 Baar	Garage-Reichlin AG Baar, Altgasse 56, Tel. 041 768 66 33, baar@garage-reichlin.ch
4002 Basel	Emil Frey AG, Autowelt Basel-Dreispitz, Brüglingerstrasse 2, Tel. 061 335 61 35, info-basel@emilfrey.ch
3072 Bern-Ostermundigen	Emil Frey AG, Autocenter Bern, Milchstrasse 3, Tel. 031 339 44 44, autocenterbern@emilfrey.ch
1023 Crissier	Emil Frey SA, Chemin de Closalet 19, Tel. 021 631 24 11, car@emilfrey.ch
8703 Erlenbach	Emil Frey AG, Seegarage Zollikon-Erlenbach, Seestrasse 107, Tel. 044 395 40 50, erlenbach@emilfrey.ch
1211 Genève 26	Emil Frey SA, Rue François-Dussaud 13, Tel. 022 308 55 08, lexus.geneve@emilfrey.ch
1723 Marly 1	Garage Berset SA, Route de la Gruyère 4, Tel. 026 439 90 00, welcome@lexus-fribourg.ch
6915 Noranco-Lugano	Emil Frey SA, Via Pian Scairolo, Tel. 091 960 96 96, noranco@emilfrey.ch
8153 Rümlang	Jensen AG, Ifangstrasse 11, Tel. 044 817 88 88, info@jensen.ch
5745 Safenwil	Emil Frey AG, Emil-Frey-Strasse, Tel. 062 788 88 88, autocenter@emilfrey.ch
8952 Schlieren	Emil Frey AG, Zürcherstrasse 94, Tel. 044 733 63 63, info@toyota-zh.ch
9006 St. Gallen	Emil Frey AG, Autopark, Molkenstrasse 3-7, Tel. 071 228 64 64, autopark@emilfrey.ch
8872 Weesen	Garage Jörg AG, Ziegelbrückstrasse 22, Tel. 055 616 55 55, info@garage-joerg.ch
8050 Zürich	Emil Frey AG, Garage Zürich-Nord, Thurgauerstrasse 35, Tel. 044 306 77 77, zh-nord@emilfrey.ch

DIE LEXUS VERTRETER FÜR SERVICE UND WERKSTATT

8580 Amriswil	Autogarage Ch. Wüest GmbH, Im Vorland 3, Tel. 071 411 20 40, info@lexus-amriswil.ch
4944 Auswil	S. Flückiger AG, Huttwilerstrasse 58, Tel. 062 957 52 52, contact@sfag.ch
7000 Chur	Emil Frey AG, Rheintal-Garage Chur, Rossbodenstrasse 2, Tel. 081 286 29 29, info@rheintal-garage-chur.ch
6403 Küssnacht a.R.	Garage-Reichlin AG, Grepperstrasse 86, Tel. 041 854 77 88, info@garage-reichlin.ch
3550 Langnau i.E.	Frey Auto AG, Bäraustrasse 101, Tel. 034 402 60 60, info@frey-auto.ch
1095 Lutry	Garage de la Petite Corniche Michel Delessert SA, Route de la Petite Corniche 5, Tel. 021 791 52 65, info@toyota-lutry.ch
6014 Luzern-Littau	Emil Frey AG, Schachenhof 2, Tel. 041 259 19 19, luzern-littau@emilfrey.ch
6850 Mendrisio	Garage Bonfanti SA, Via Moree 6, Tel. 091 646 42 22, info@garagebonfanti.ch
1260 Nyon 2	Emil Frey SA, Route Champ-Colin 1, Tel. 022 365 16 16, nyon@emilfrey.ch
3970 Salgesch-Sierre	Garage Montani SA, Route de la Gemmi 40, Tel. 027 455 63 62, info@toyota-montani.ch
1950 Sion 4	Emil Frey SA, Rue de la Dixence 83, Tel. 027 205 68 68, centresion@emilfrey.ch
3608 Thun	Auto Tempel AG, Tempelstrasse 8, Tel. 033 334 10 60, info@autotempel.ch
6044 Udligenswil	K. Flury AG, Hubmatt 2, Tel. 041 371 04 85, k.flury@bluewin.ch
9490 Vaduz (FL)	Schlossgarage Lampert AG, Zollstrasse 1, Tel. 00423 375 10 10, info@schlossgarage.li
8404 Winterthur	Emil Frey AG, Grüze-Garage, Grüzefeldstrasse 65, Tel. 052 234 35 35, grueze-garage@emilfrey.ch
8702 Zollikon	Emil Frey AG, Seegarage Zollikon-Erlenbach, Seestrasse 5, Tel. 044 395 40 50, zollikon@emilfrey.ch

Toyota AG, LEXUS Division
Schürmattstrasse
5745 Safenwil
062 788 88 44
lexus.ch